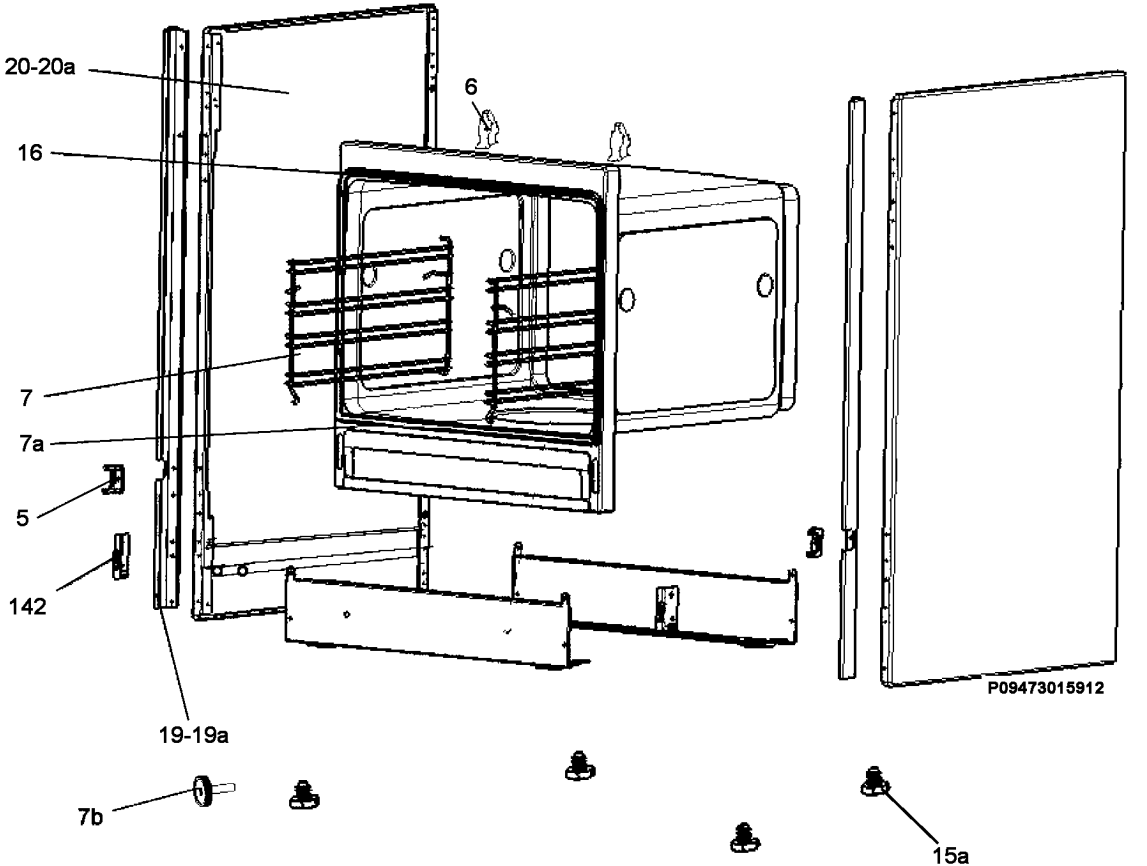
20-20a
6
16
7
7a
5
142
19-19a
7b
15a
P09473015912