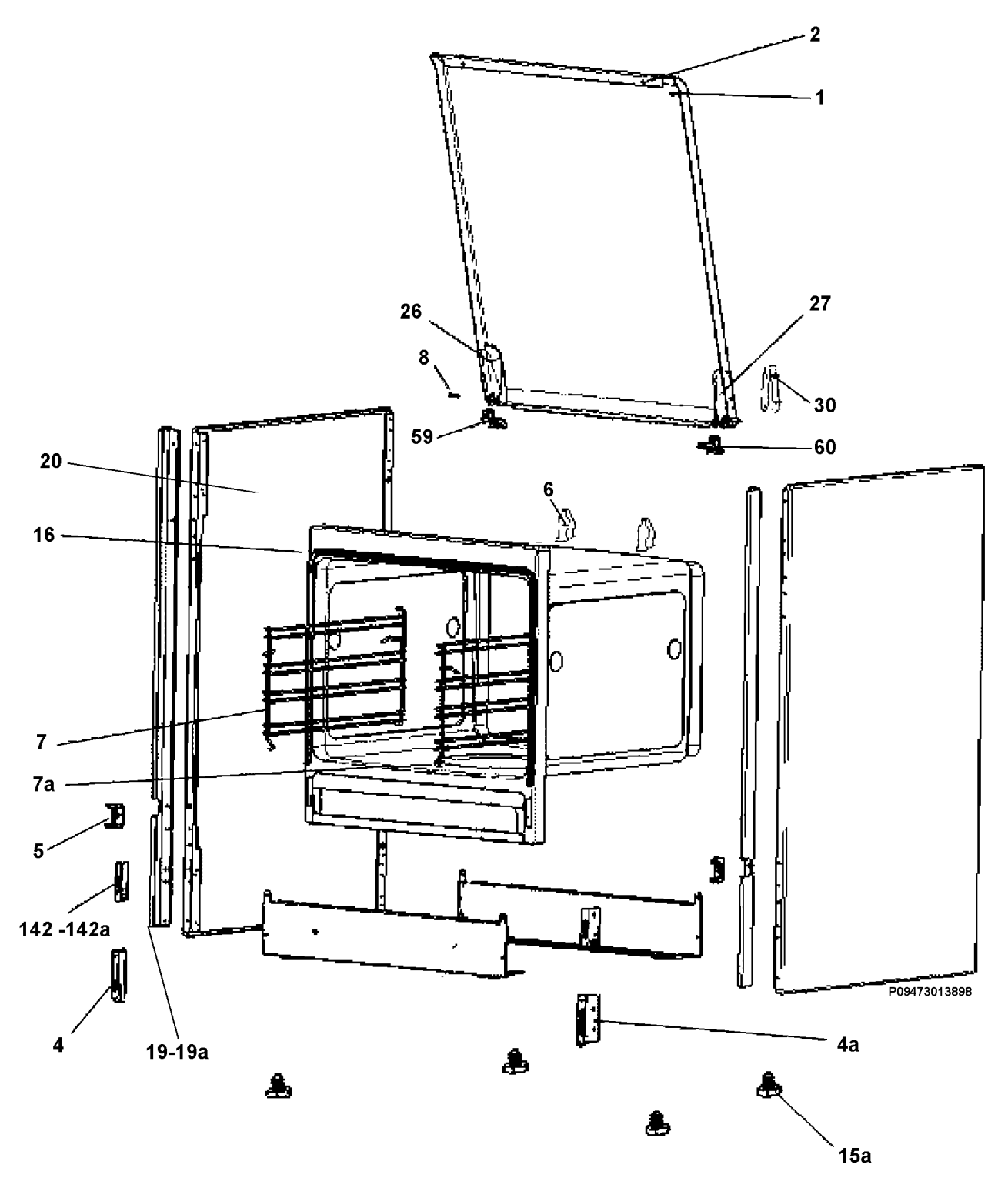
2
1
26
27
8
30
59
60
20
6
16
7
7a
5
142 -142a
4
19-19a
4a
15a
P09473013898