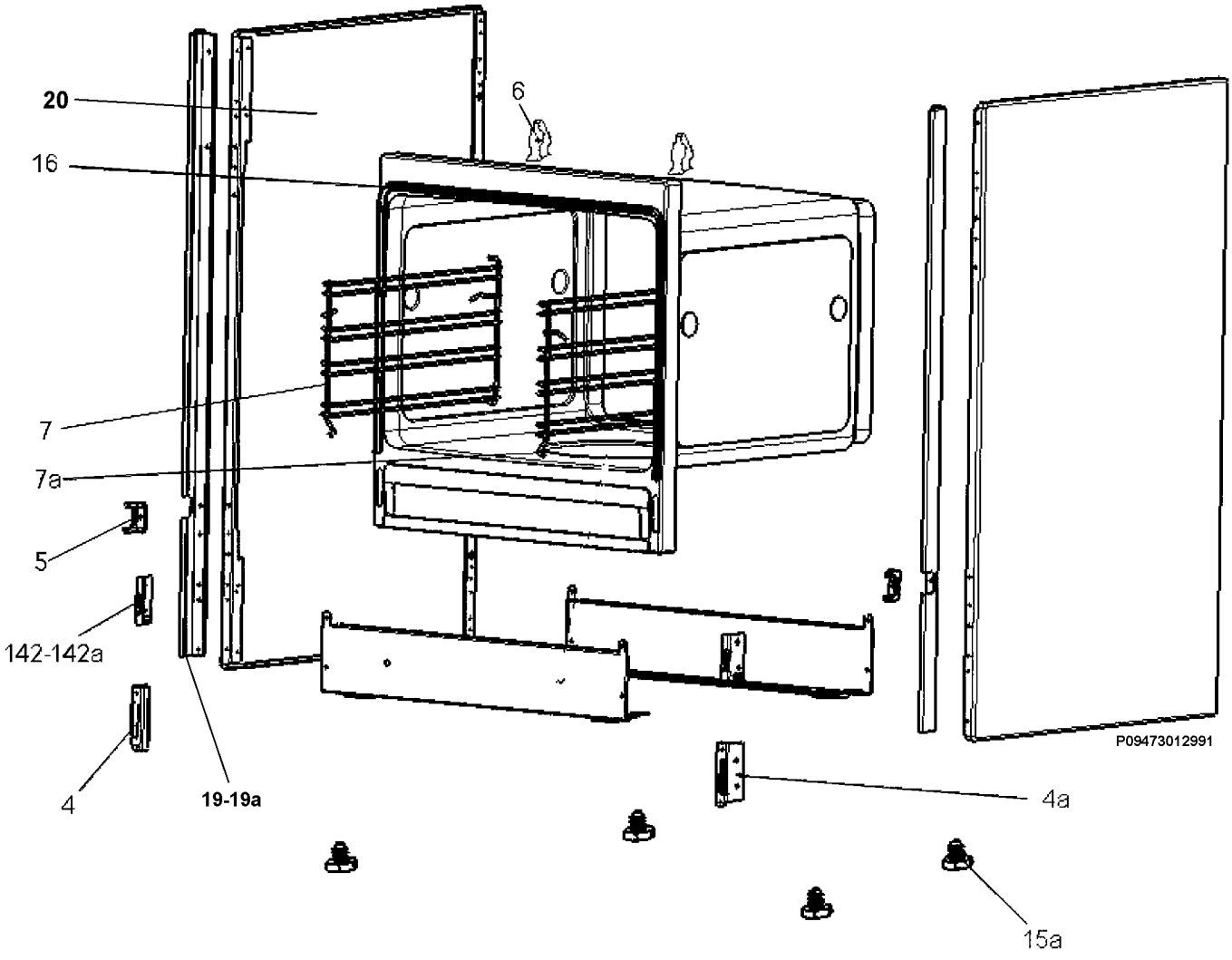
20
16
6
7
7a
5
142-142a
4
19-19a
4a
15a
P09473012991