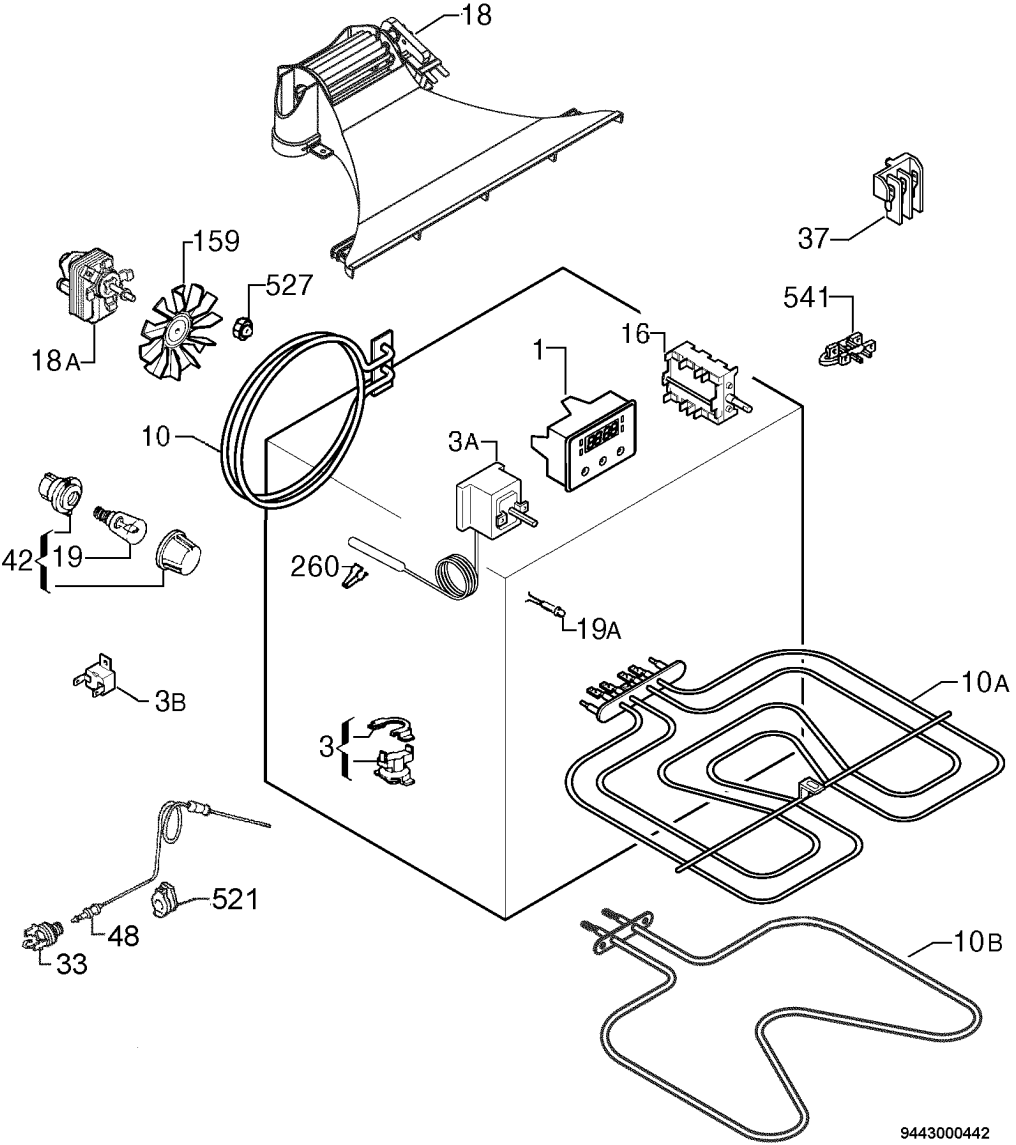
18
37
159
527
541
18A
16
1
10
3A
42
19
260
19A
3B
10A
3
521
48
33
10B
9443000442