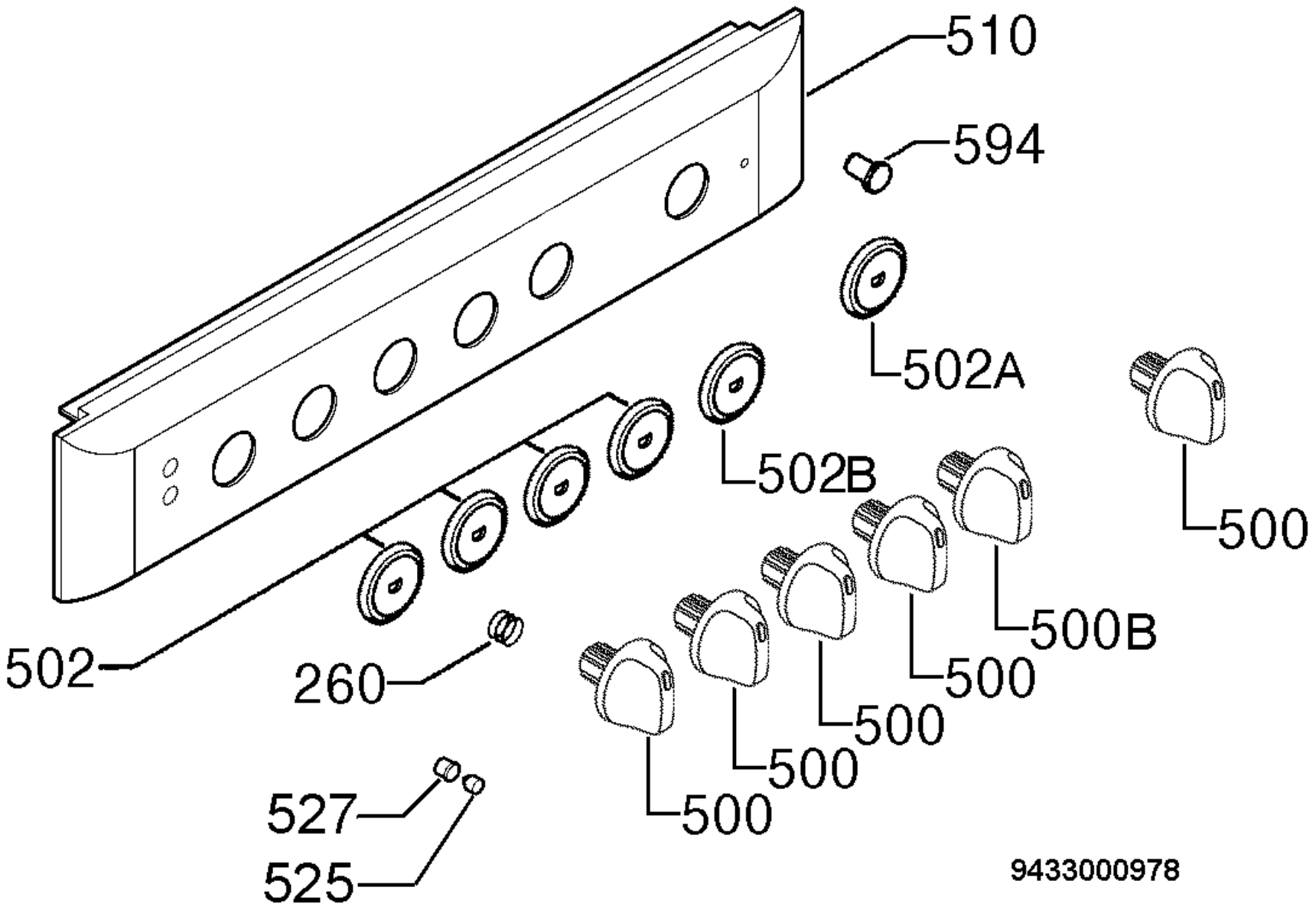
510
594
502A
502B
500
500B
500
500
500
500
502
260
527
525
9433000978