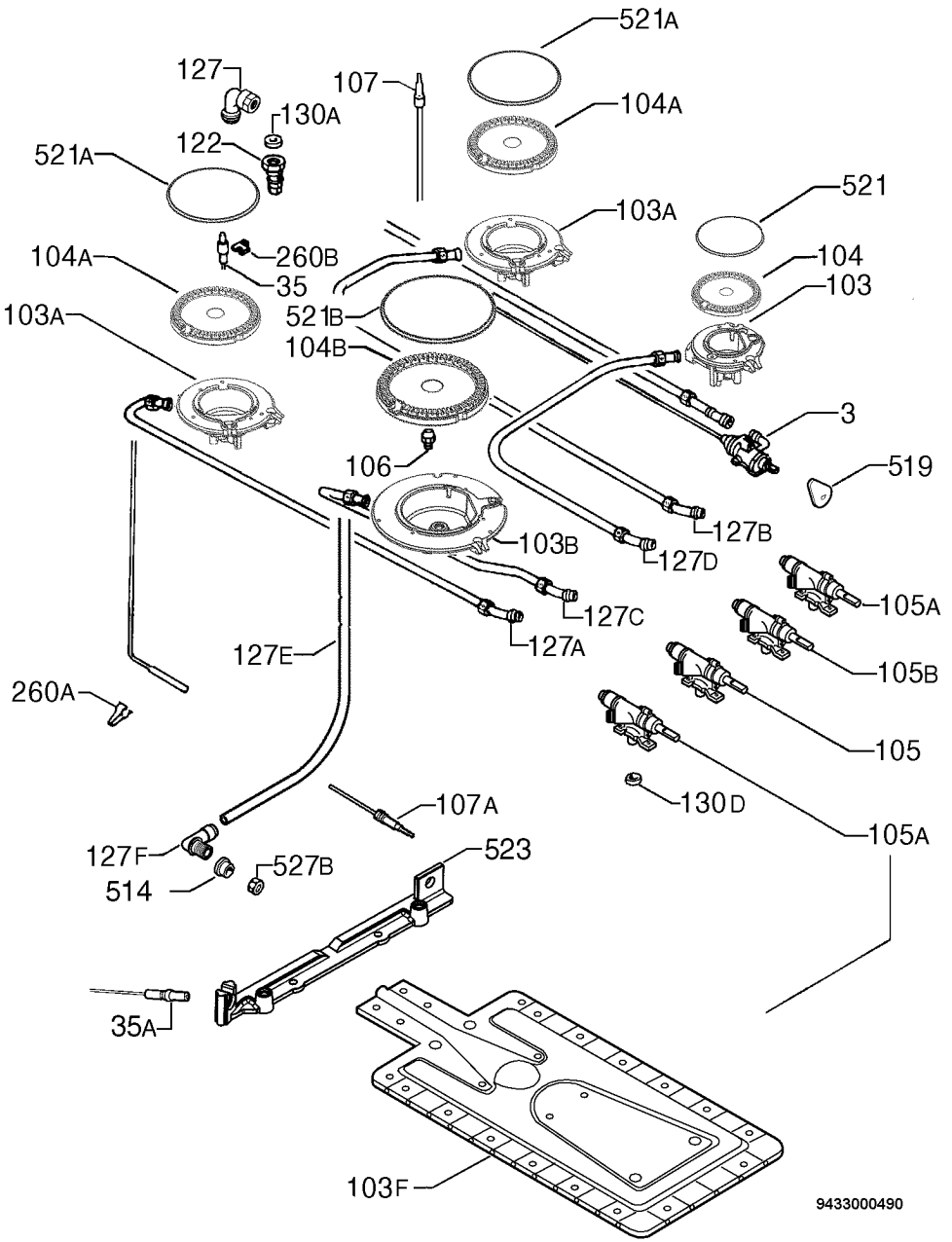
521A
127
107
130A
104A
122
521A
521
103A
260B
104A
104
35
103
103A
521B
104B
3
106
519
103B
127B
127D
105A
127C
127A
127E
105B
260A
105
130D
107A
105A
127F
523
527B
514
35A
103F
9433000490