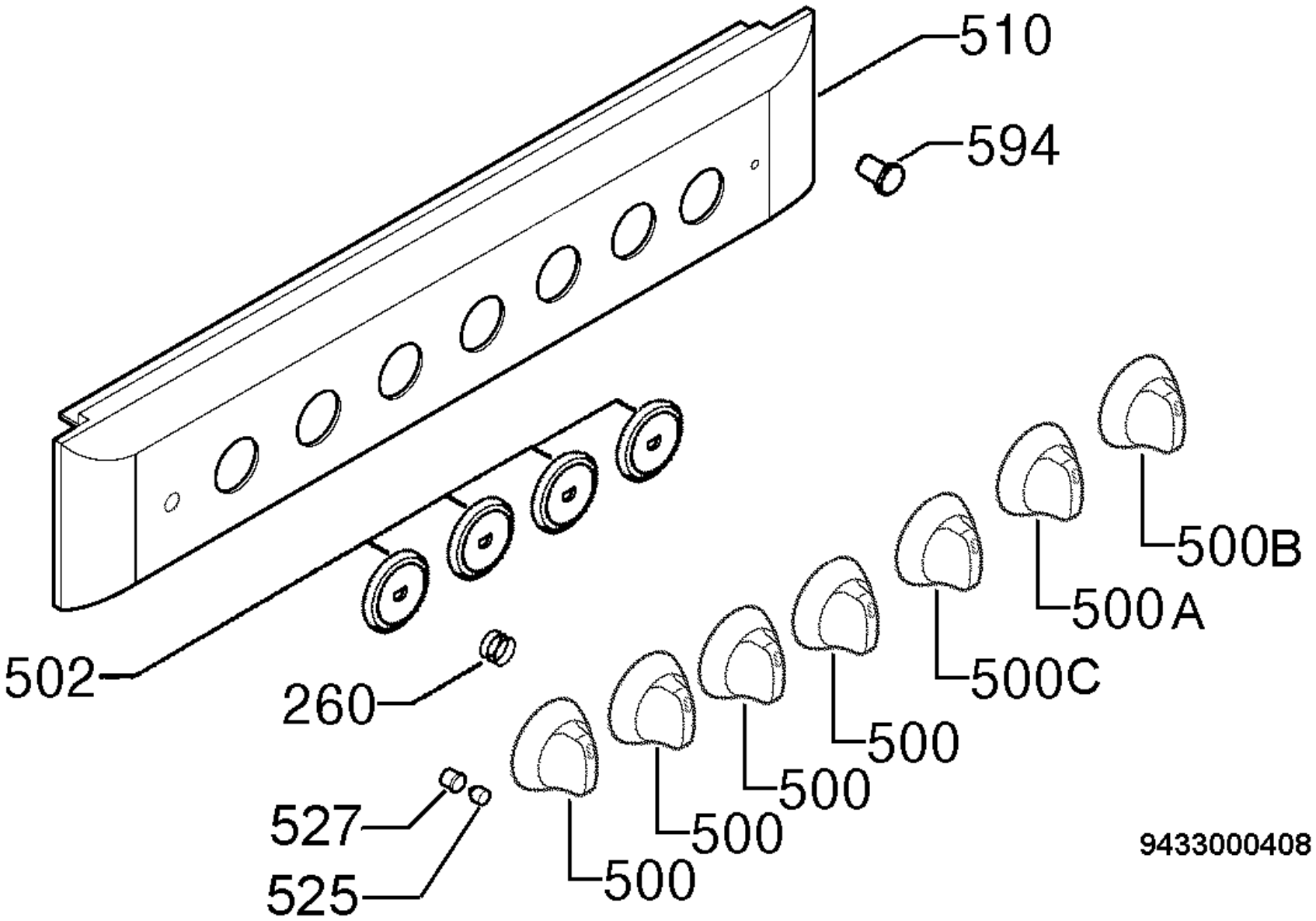
510
594
500B
500A
500C
500
500
500
500
502
260
527
525
9433000408