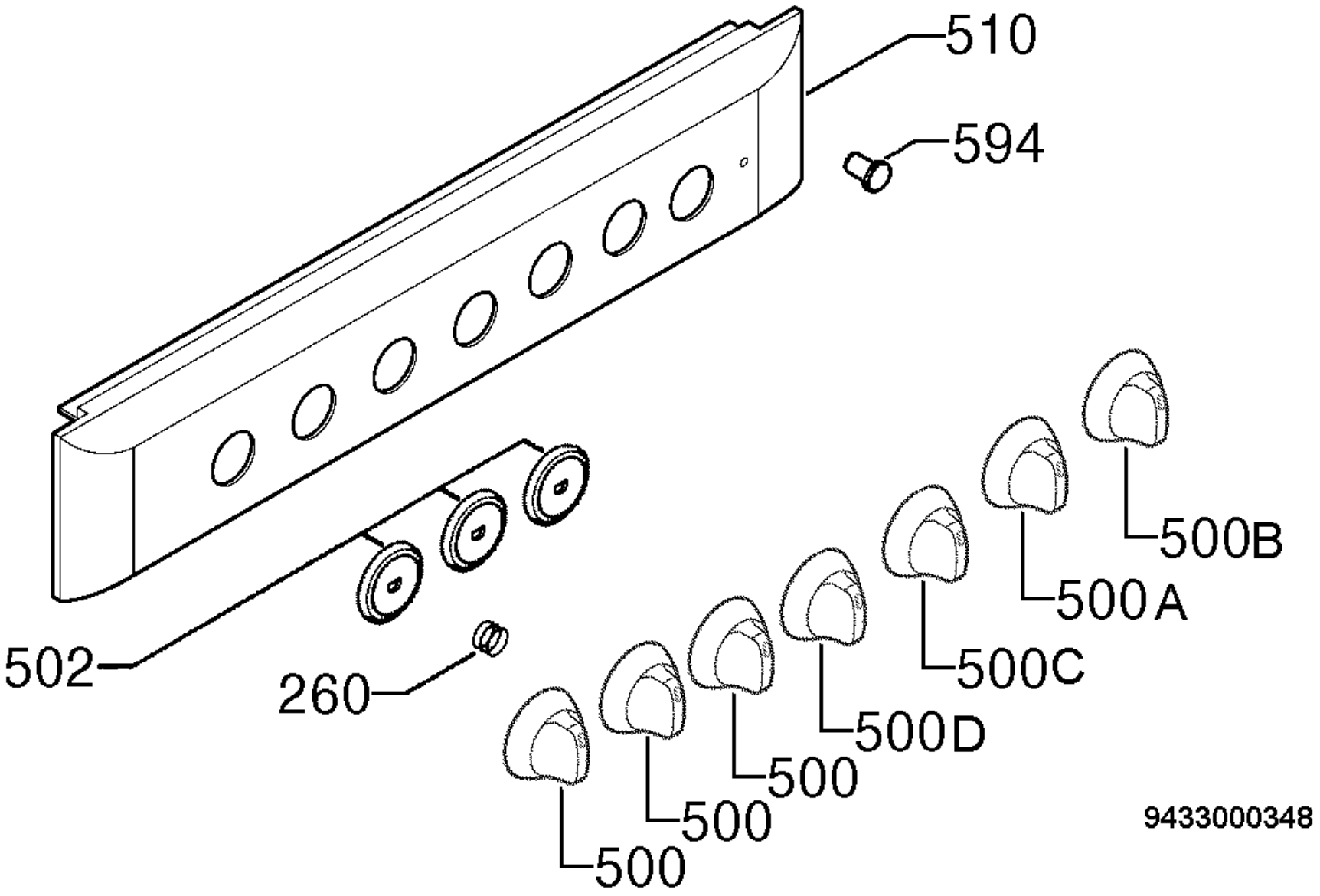
510
594
500B
500A
500C
500D
500
500
500
502
260
9433000348