120

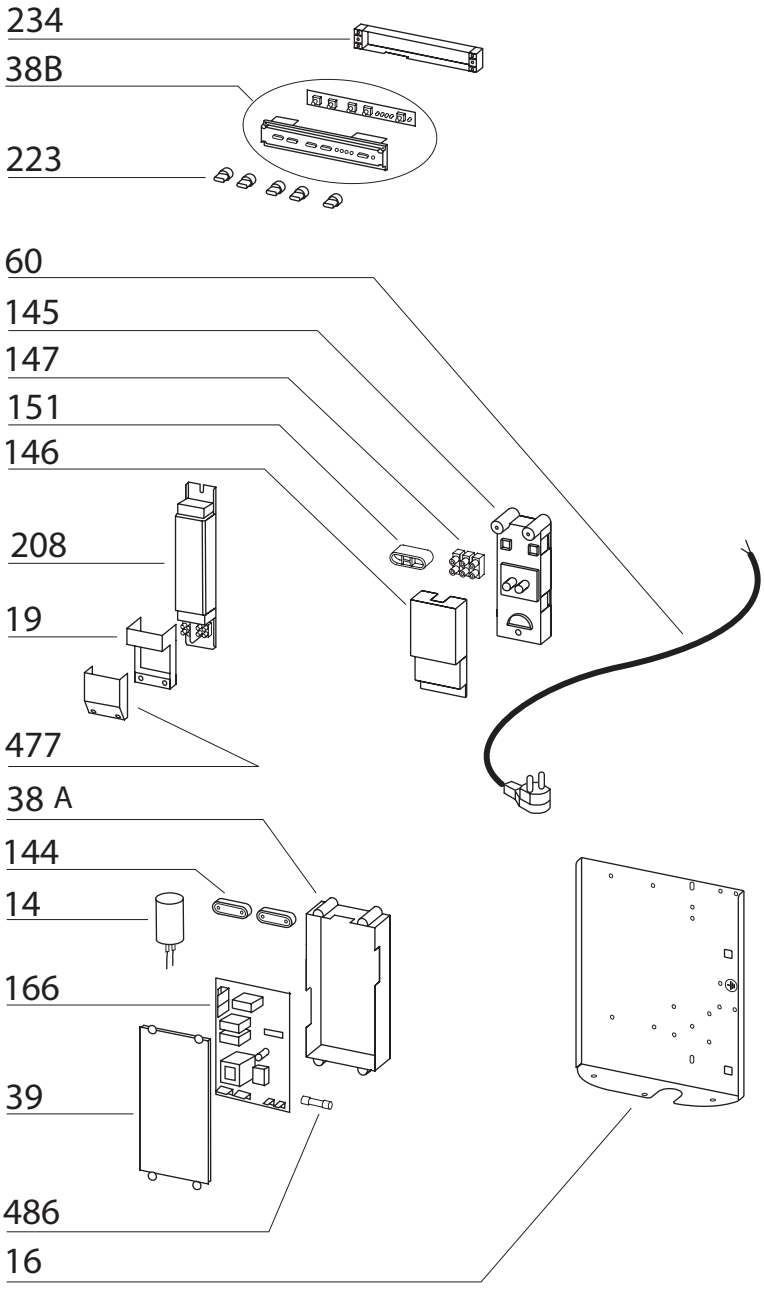
234
38B
223
60
145
147
151
146
208
19
477
38 A
144
14
166
39
486
16

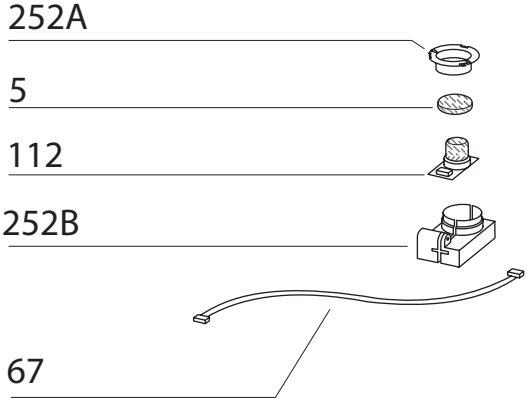
252A
5
112
252B
67