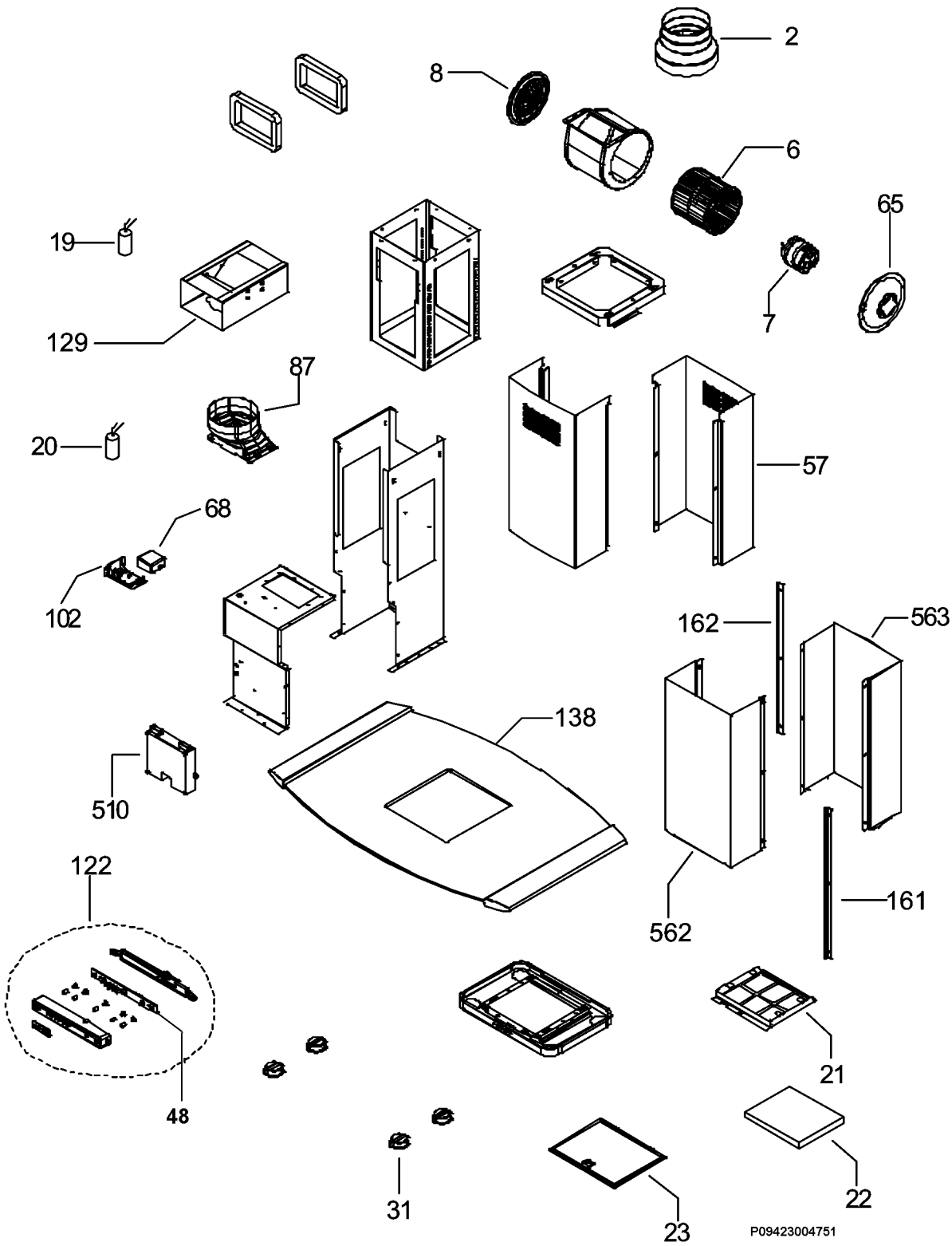
2
8
6
65
19
7
129
87
20
57
68
102
162
563
138
510
122
562
161
48
21
31
22
23
P09423004751