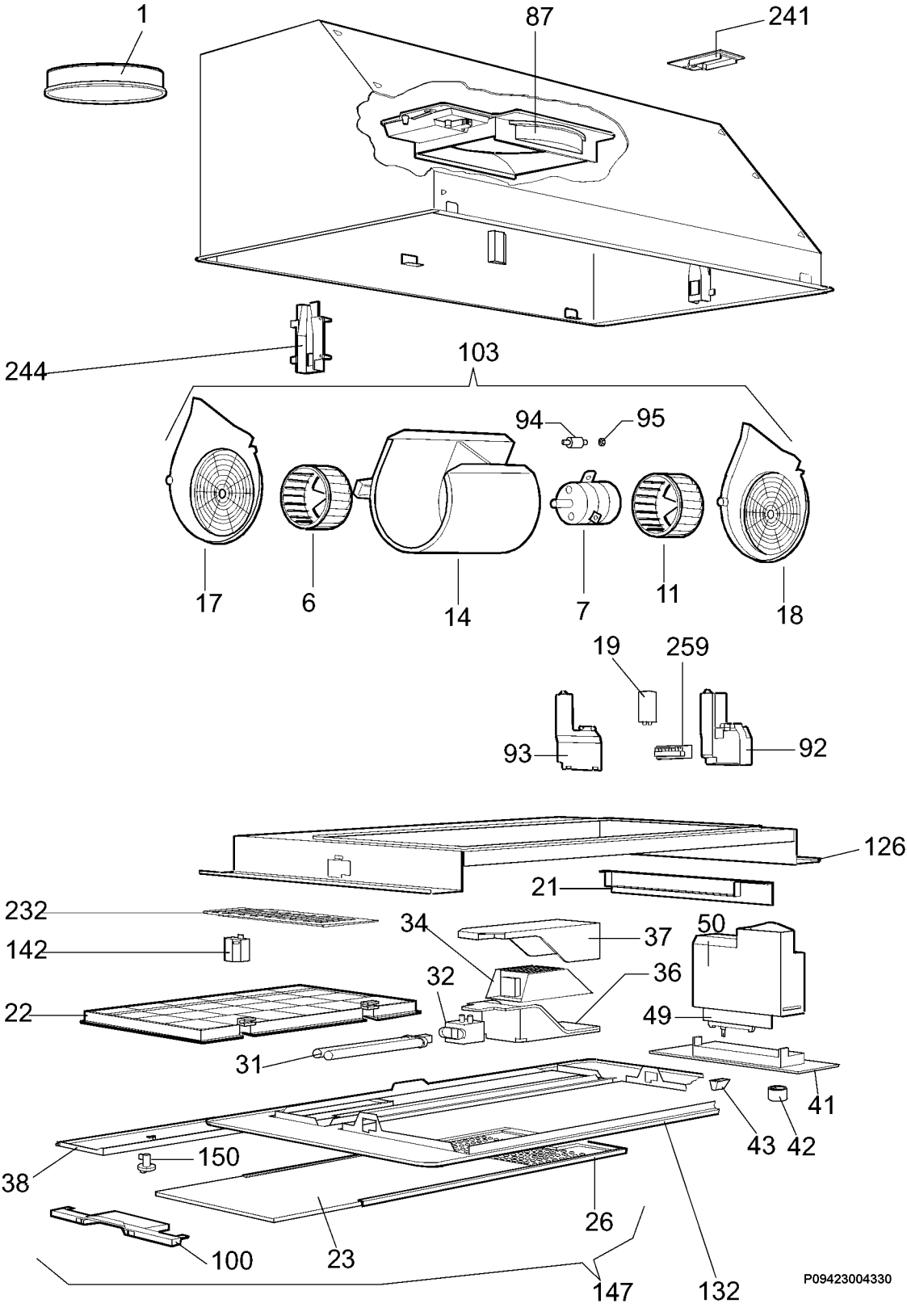
1
87
241
244
103
94
95
17
6
14
7
11
18
19
259
93
92
126
21
232
34
37
50
142
32
36
22
49
31
41
43
42
38
150
26
100
23
147
132
P09423004330