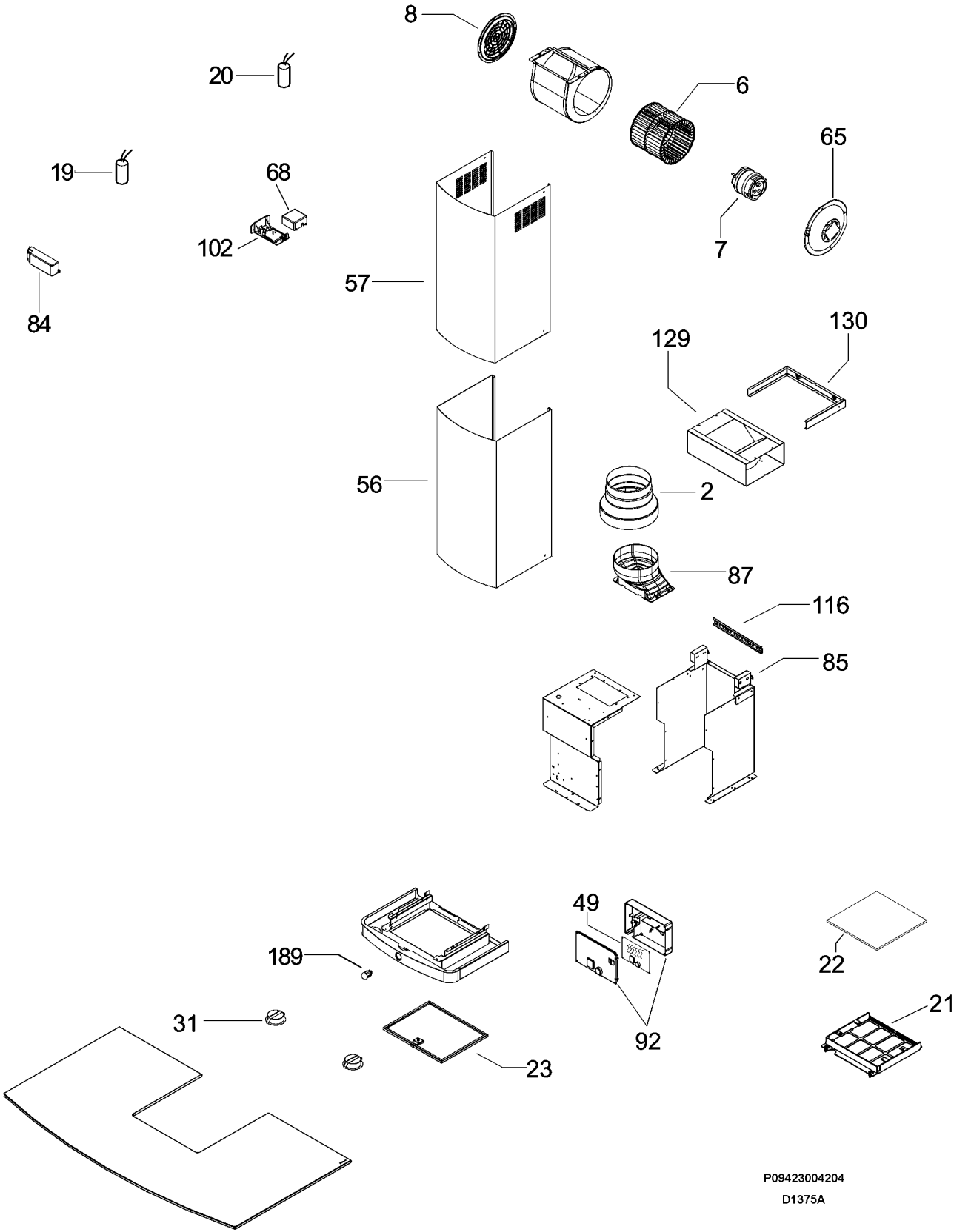
8
20
6
65
19
68
7
102
57
84
130
129
56
2
87
116
85
49
189
22
21
31
92
23
P09423004204
D1375A