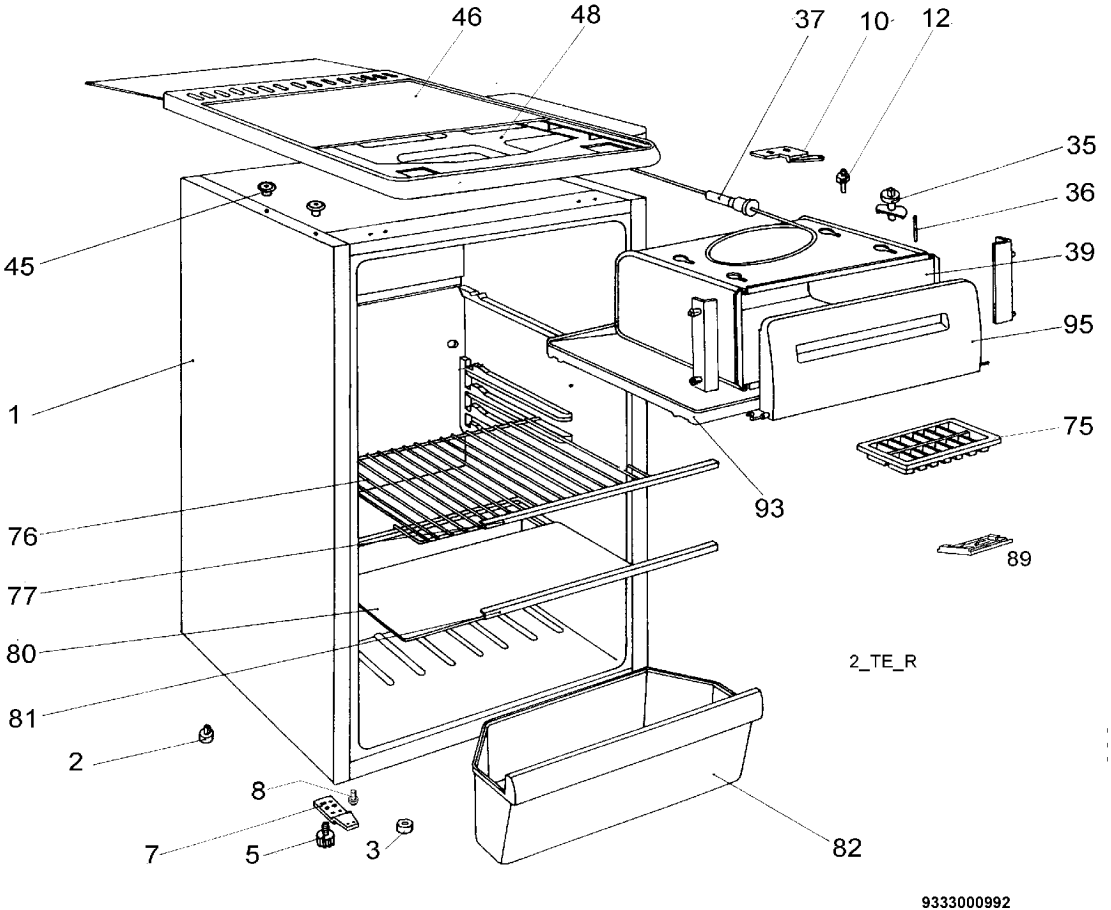
46
48
37
10
12
35
36
39
95
75
89
45
1
76
77
80
81
2
8
7
5
3
93
82
2_TE_R
9333000992