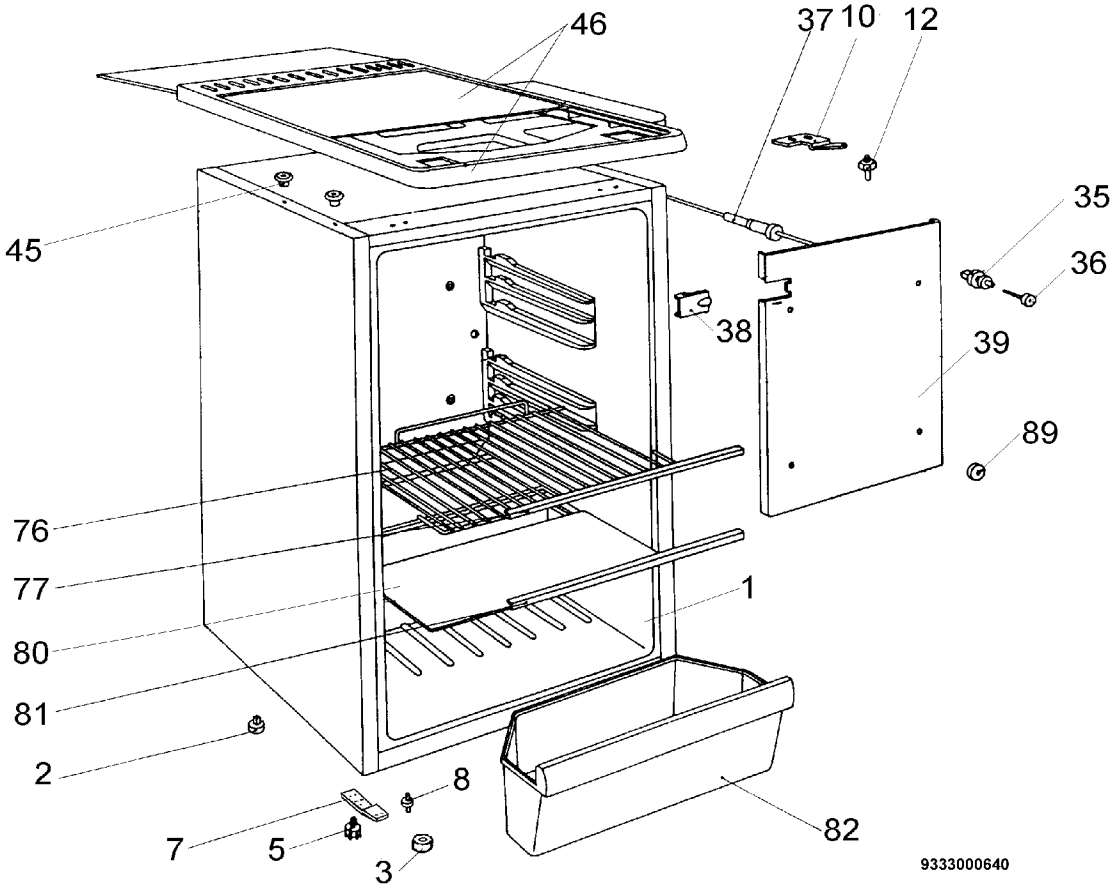
46
37
10
12
35
36
45
38
39
89
76
77
1
80
81
2
8
7
5
3
82
9333000640