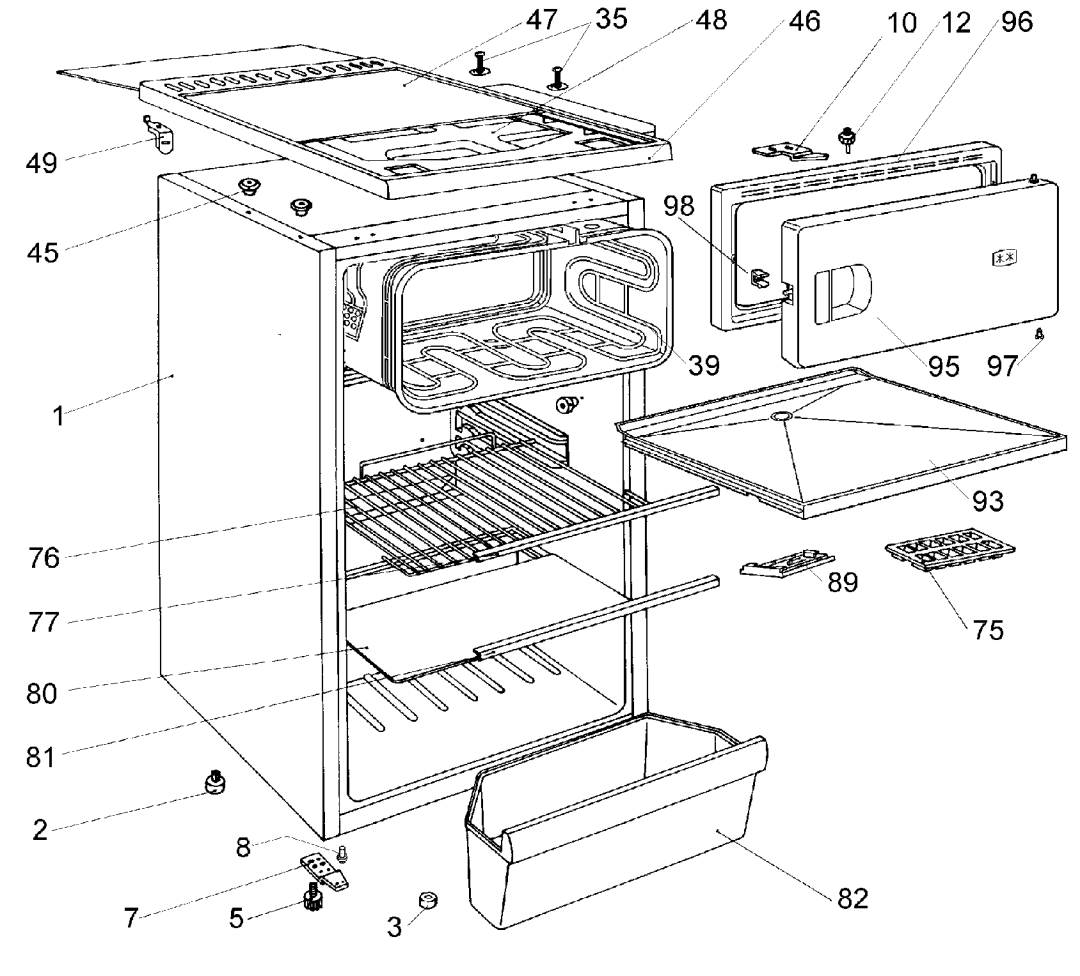
47
35
48
46
10
12
96
49
45
98
39
95
97
1
93
76
89
77
75
80
81
2
8
7
5
3
82