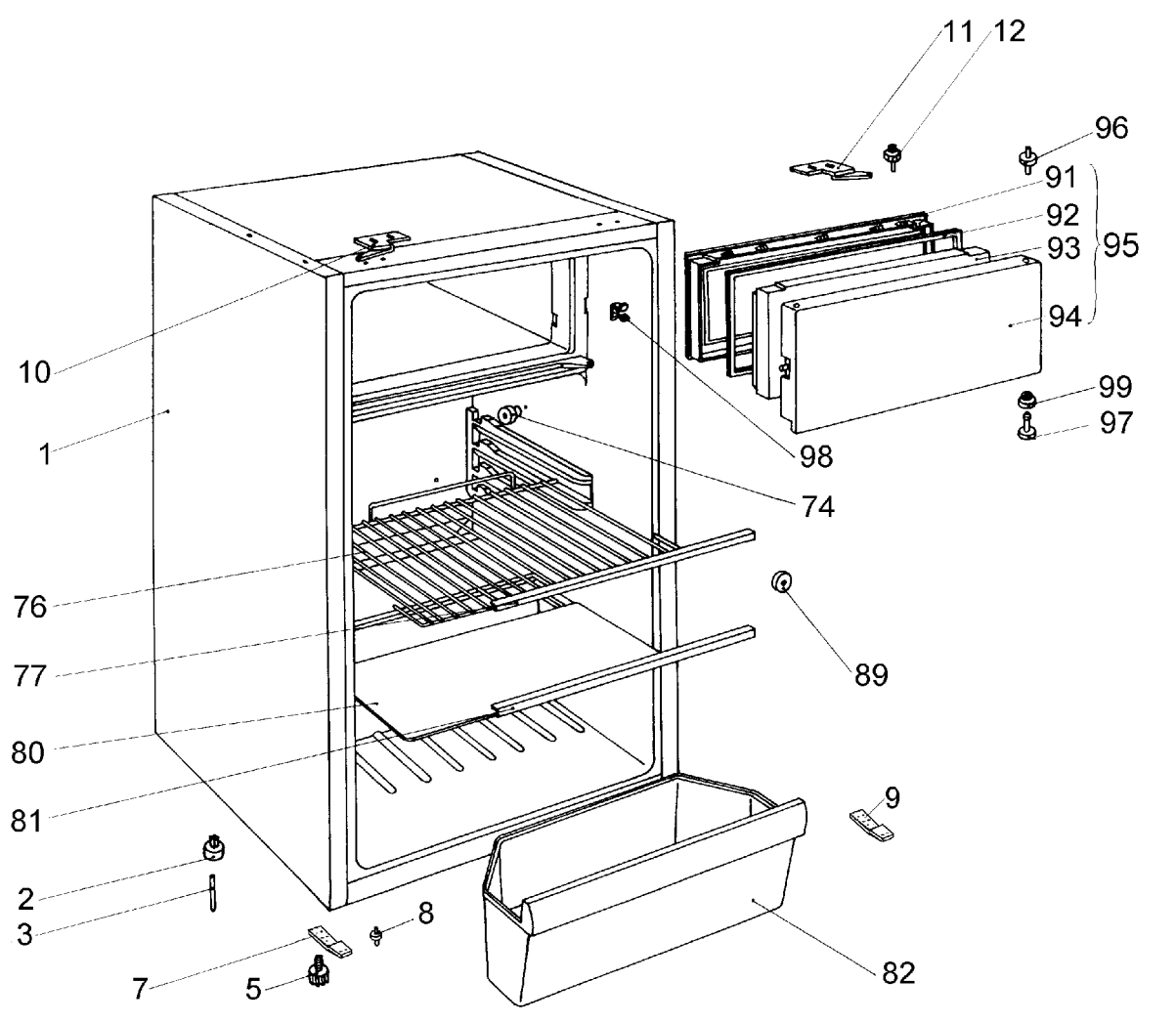
11
12
96
91
92
93
95
94
10
1
98
99
97
74
76
77
89
80
81
9
2
3
8
7
5
82