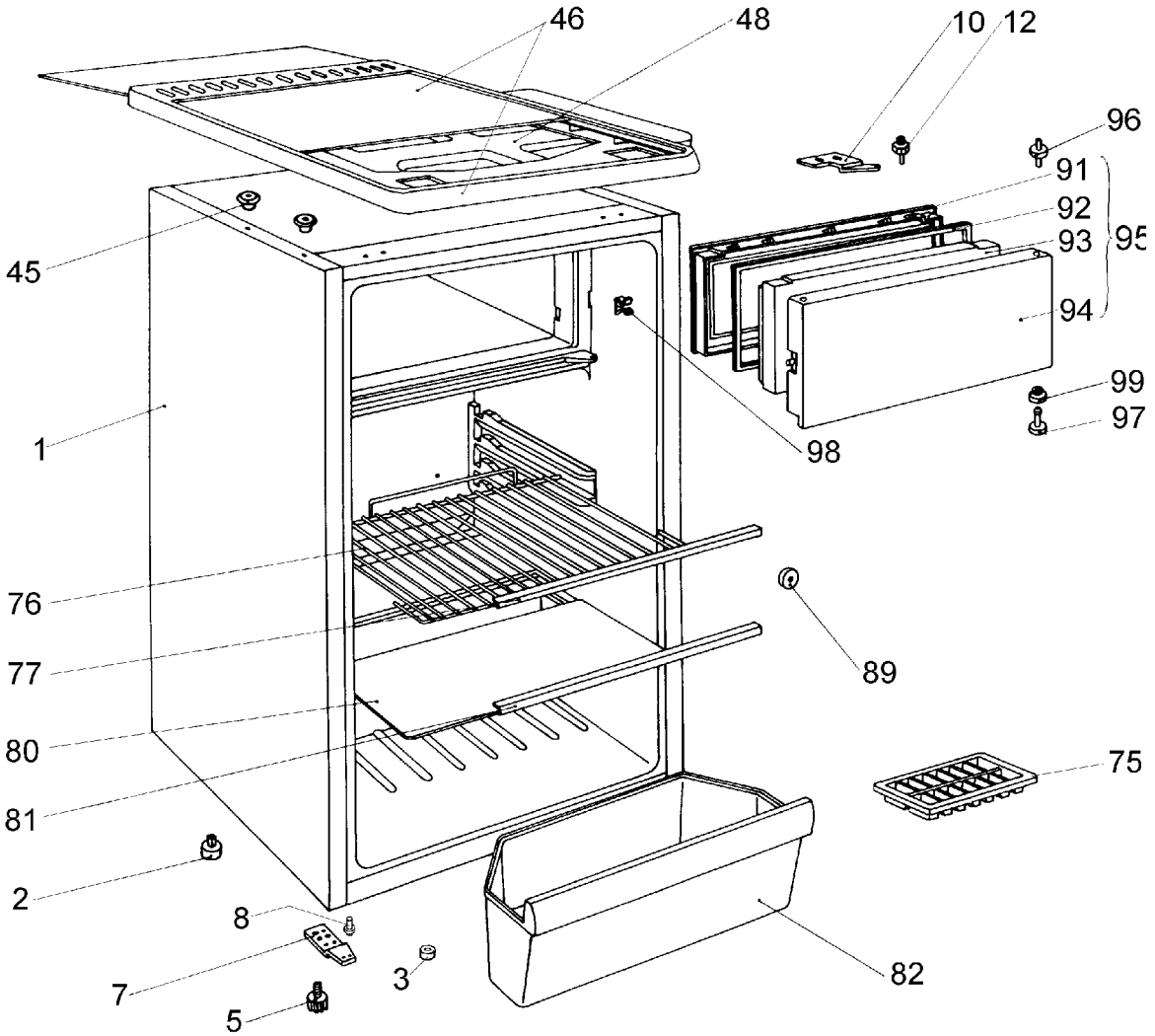
46
48
10
12
96
91
92
93
95
94
45
99
97
1
98
76
89
77
80
75
81
2
8
7
3
82
5