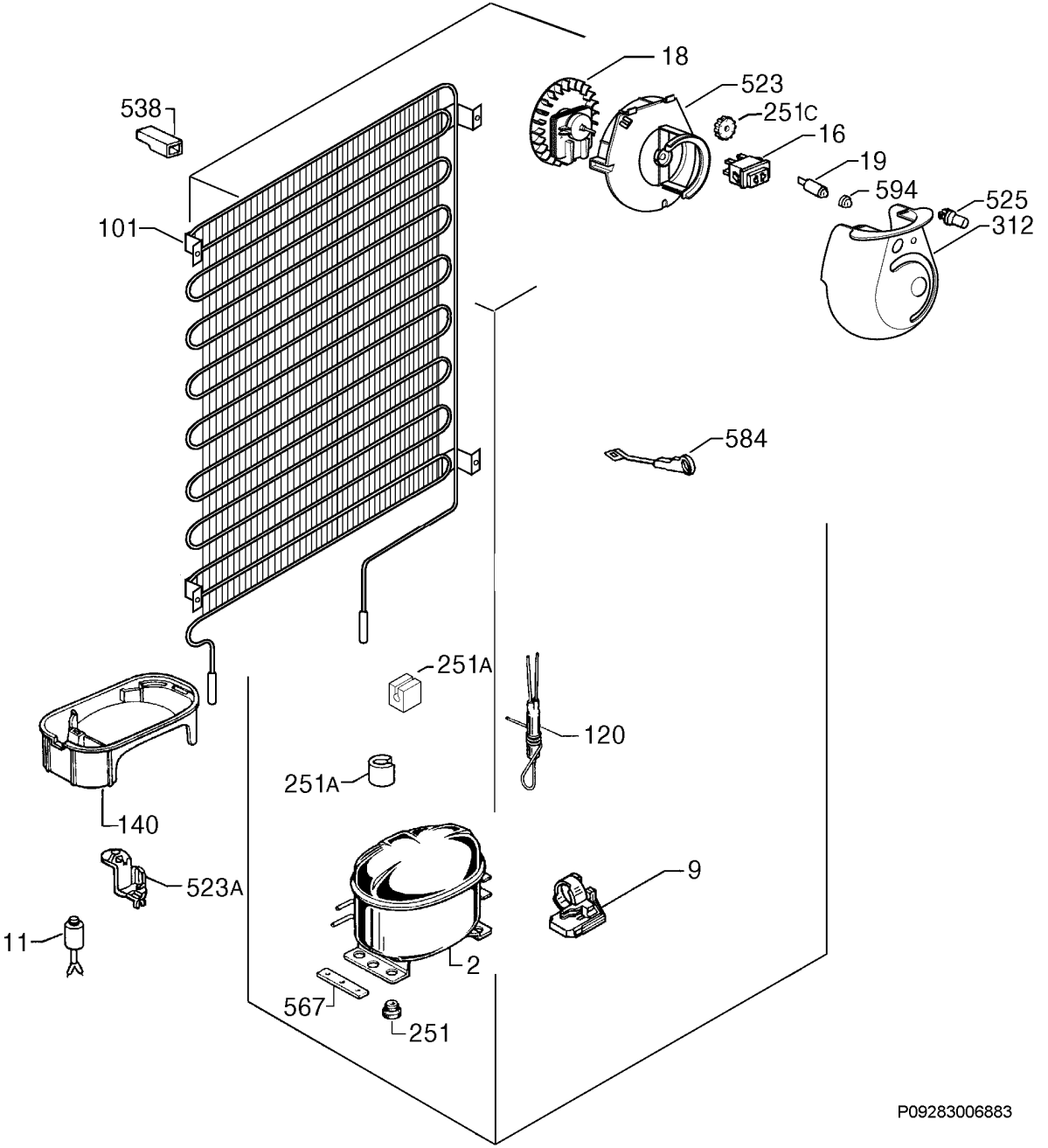
18
523
251C
16
19
594
525
312
538
101
584
251A
120
251A
140
523A
9
11
2
567
251
P09283006883