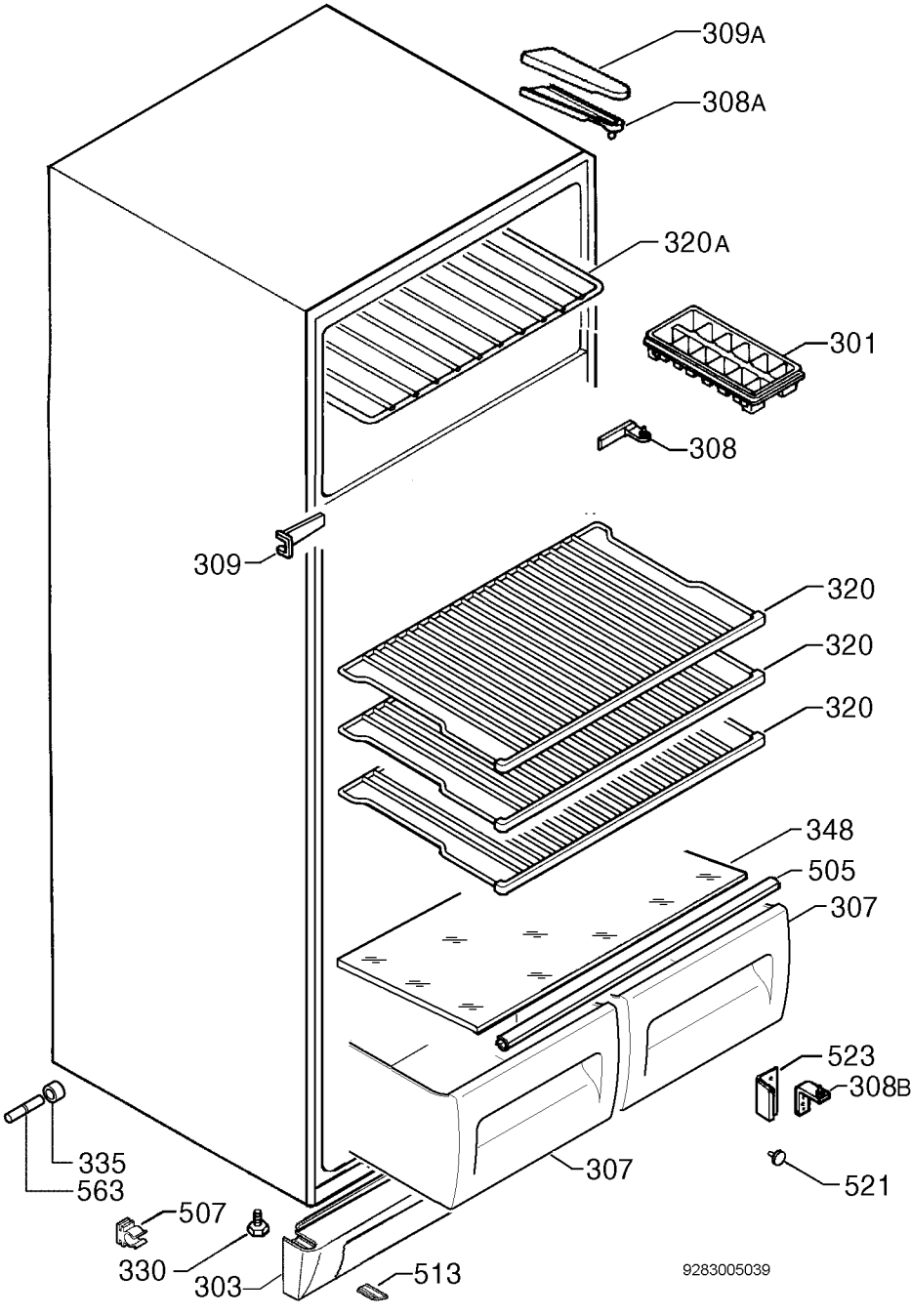
309A
308A
320A
301
308
309
320
320
320
348
505
307
523
308B
335
563
307
521
507
330
303
513
9283005039