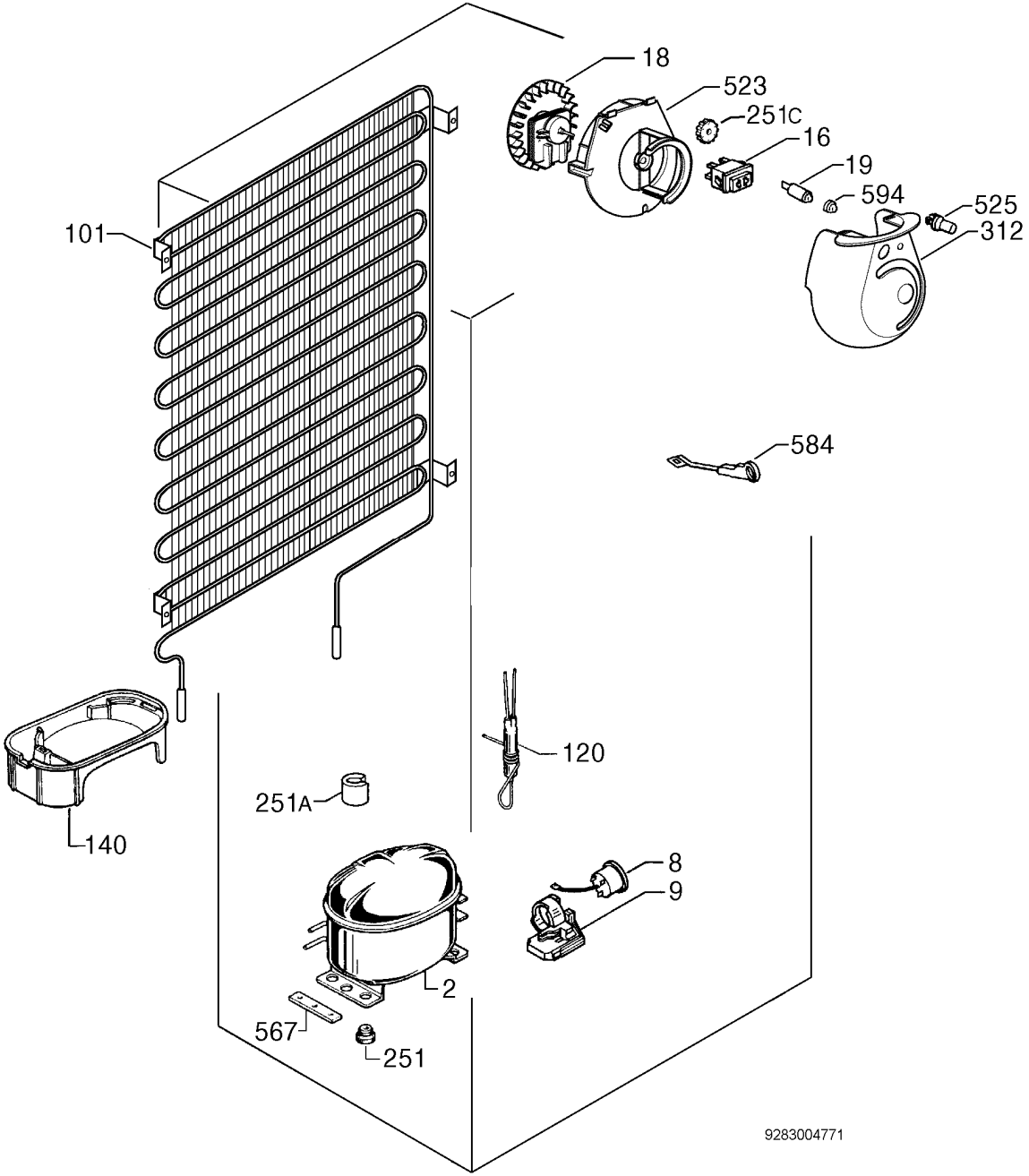
18
523
251C
16
19
594
525
312
101
584
120
251A
140
8
9
2
567
251
9283004771