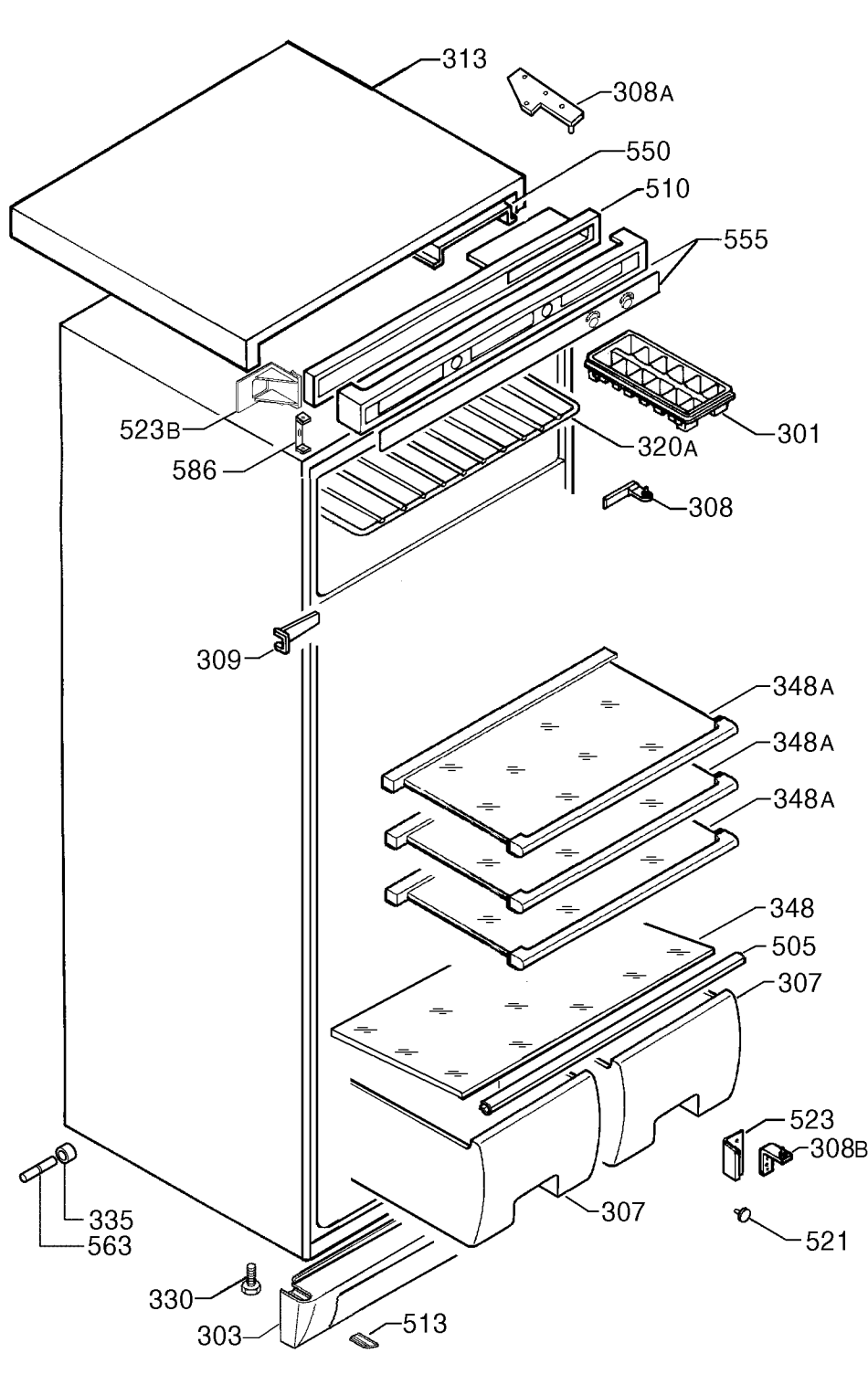
313
308A
550
510
555
523B
586
320A
301
308
309
348A
348A
348A
348
505
307
523
308B
335
563
307
521
330
303
513