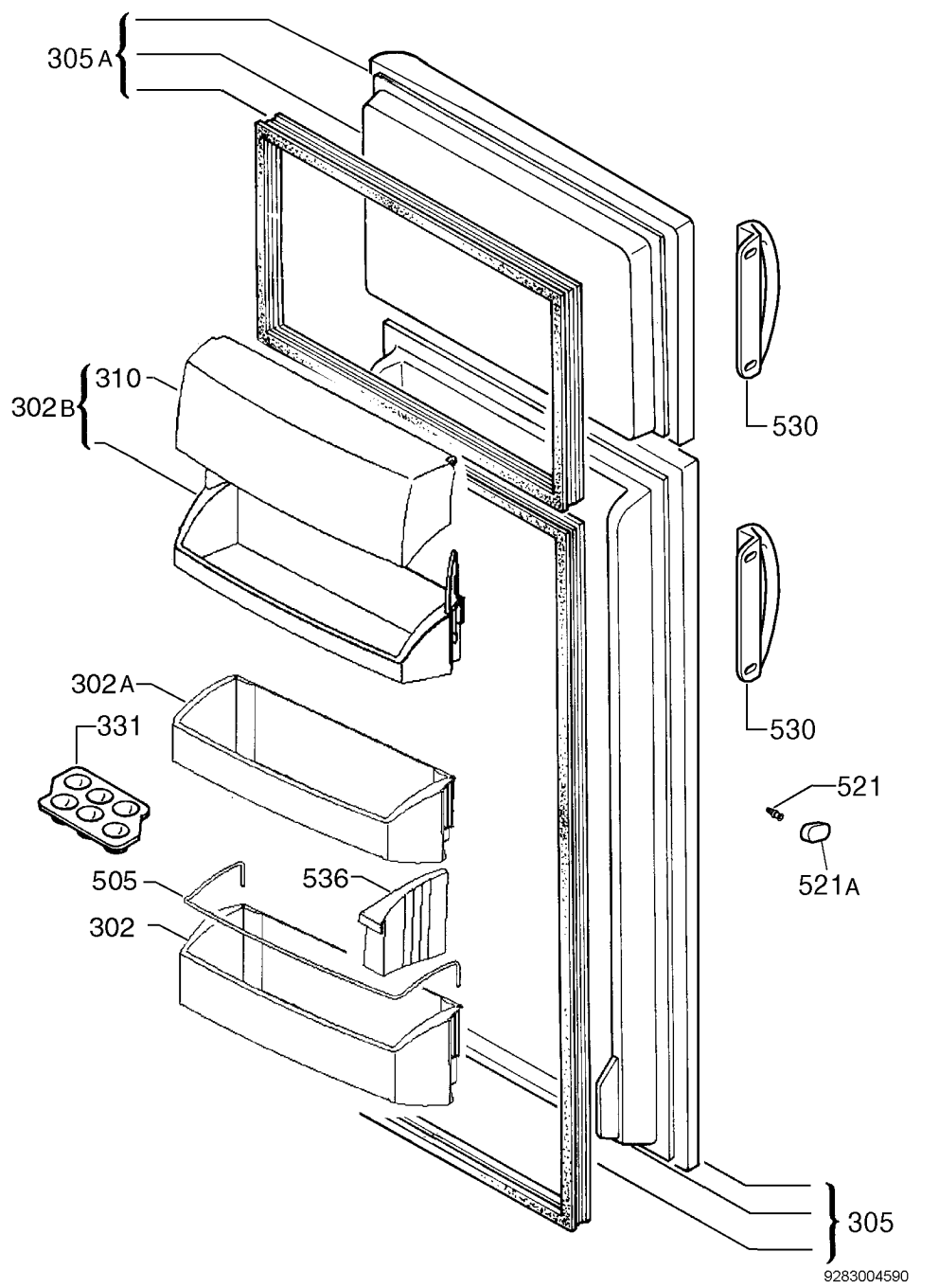
305 A
310
302 B
530
530
302 A
331
521
521 A
505
536
302
305
9283004590