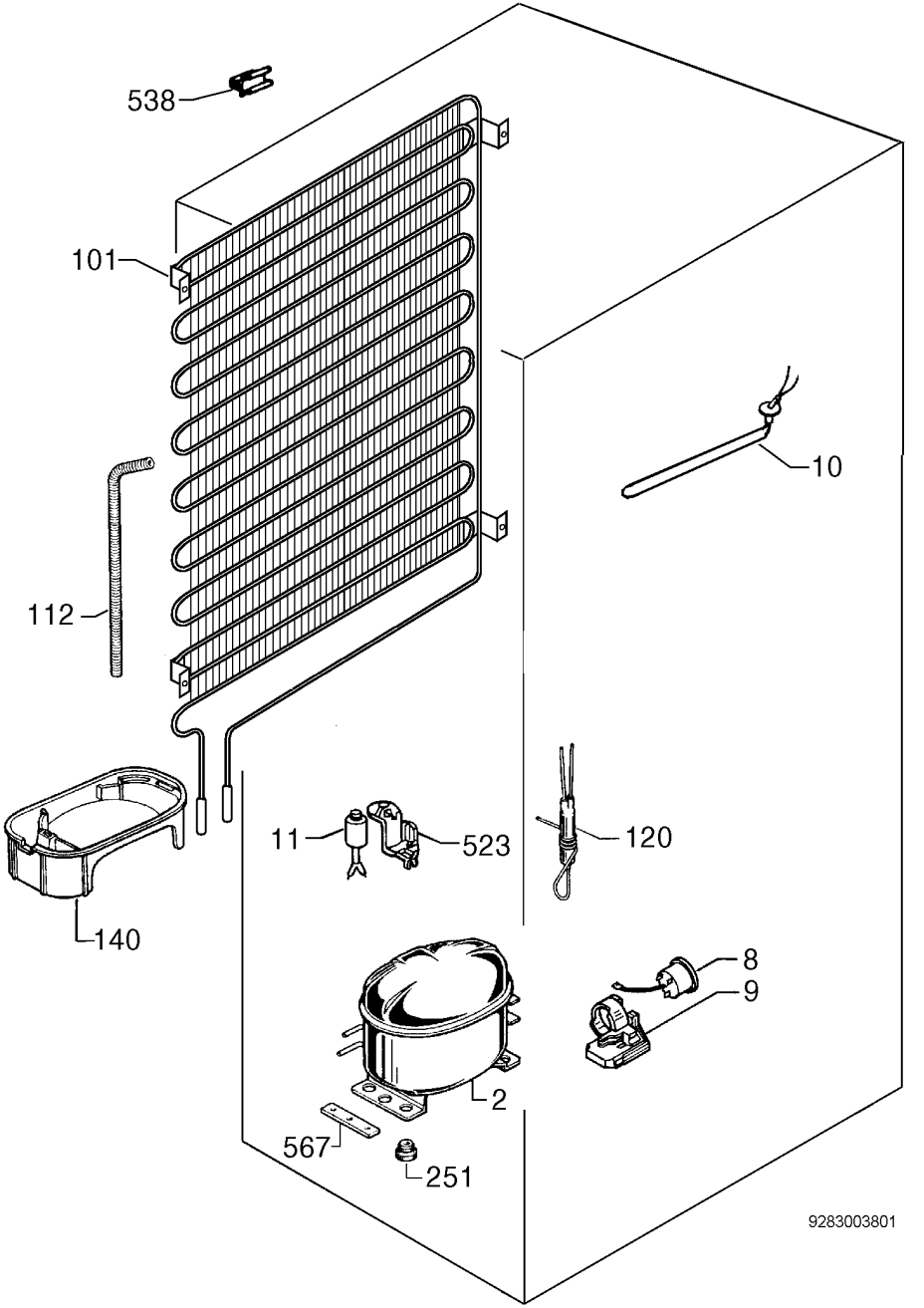
538
101
10
112
11
523
120
140
8
9
2
567
251
9283003801