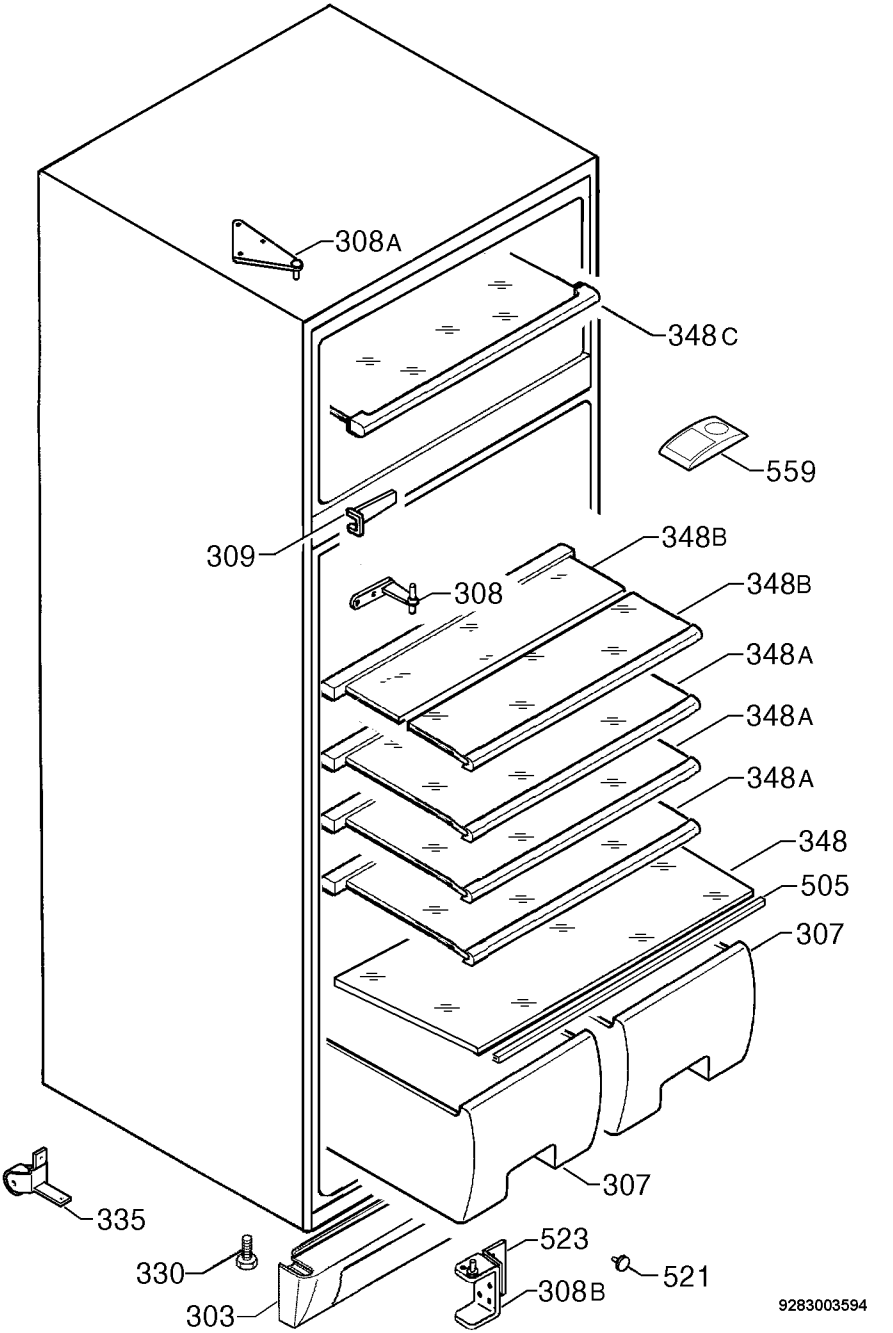
308A
348C
559
309
348B
308
348B
348A
348A
348A
348
505
307
307
335
330
523
521
303
308B
9283003594