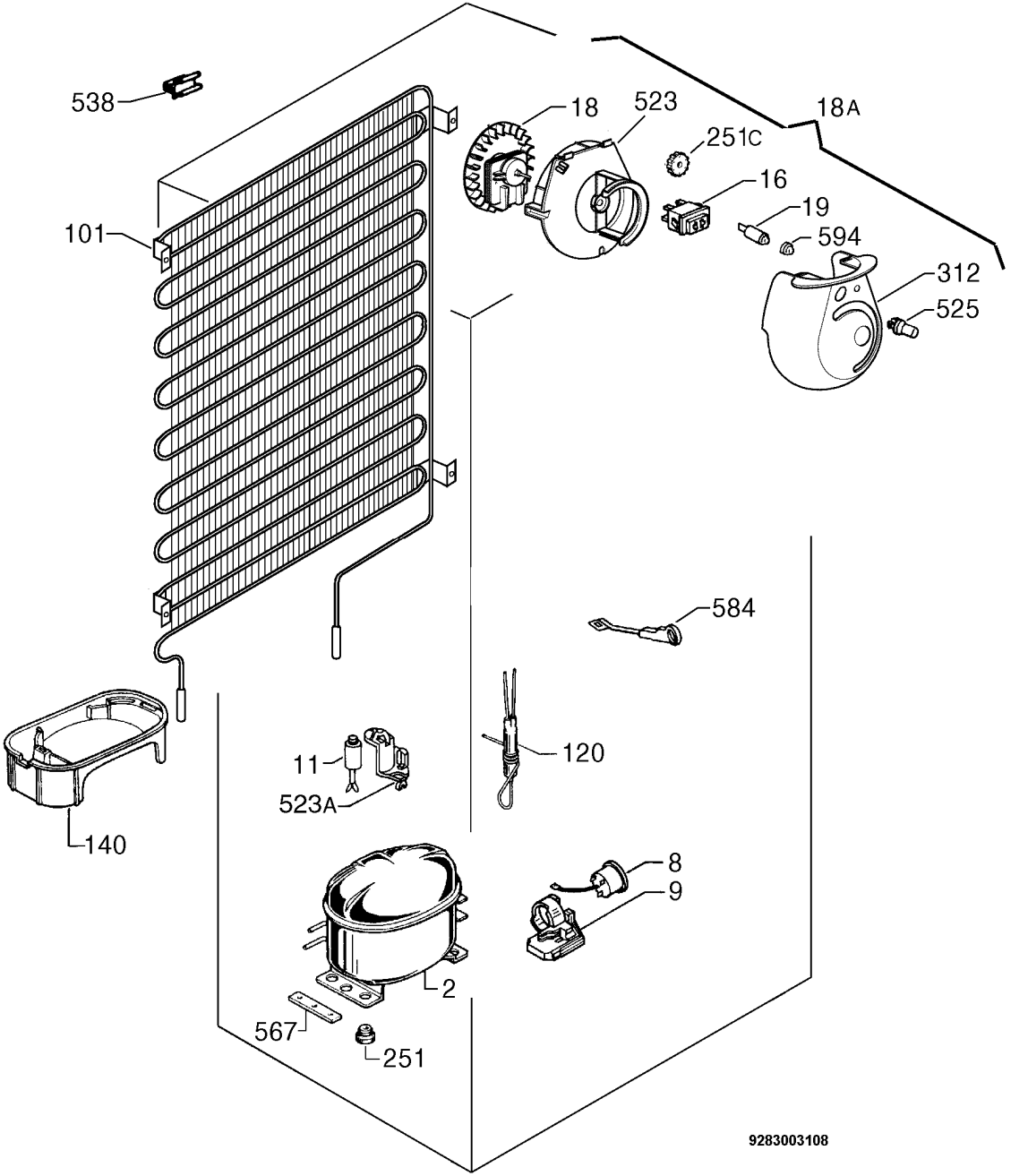
538
18
523
18A
251C
16
19
594
101
312
525
584
120
11
523A
140
8
9
2
567
251
9283003108