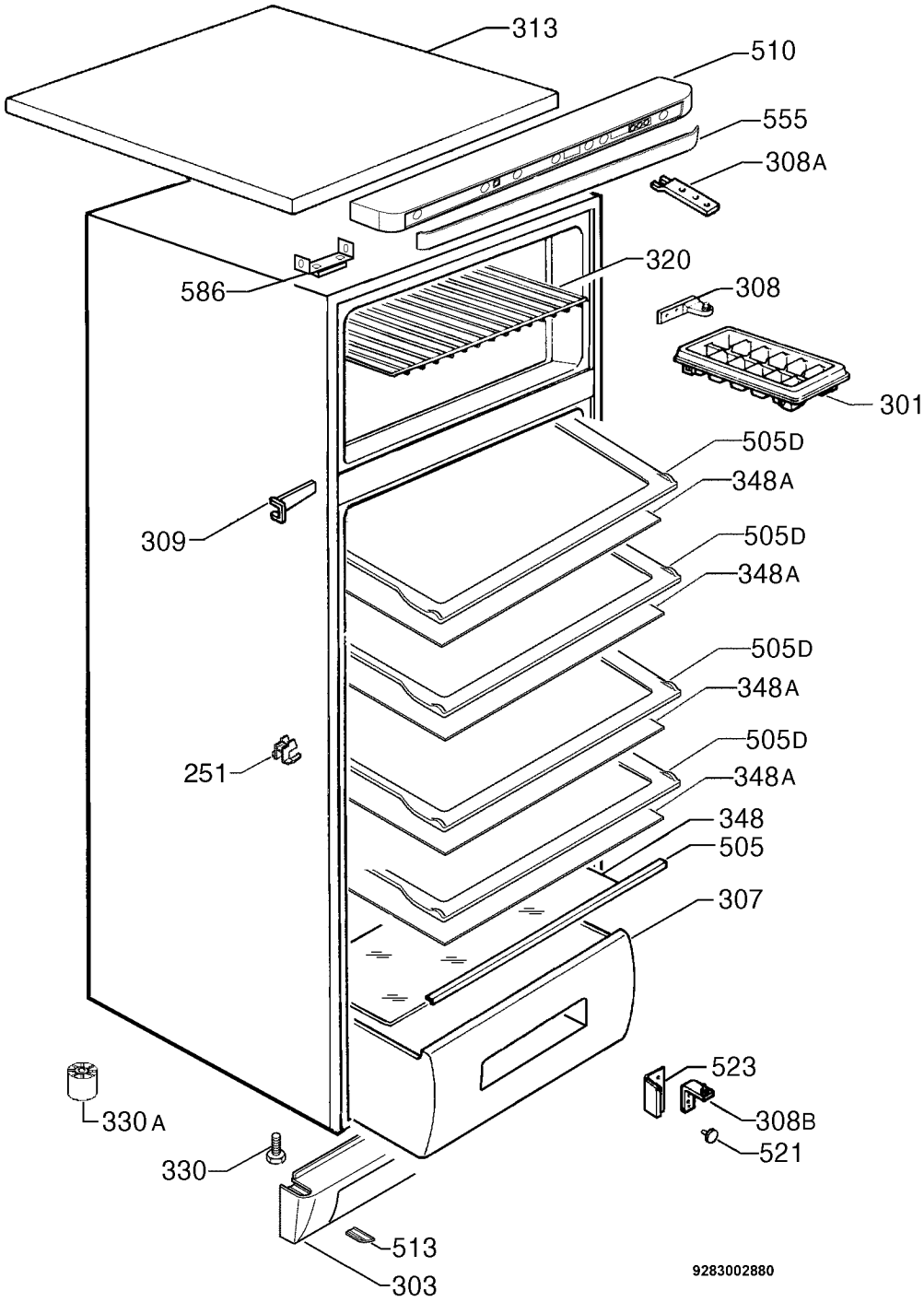
313
510
555
308A
320
586
308
301
505D
348A
309
505D
348A
505D
348A
251
505D
348A
348
505
307
523
330A
308B
521
330
513
303
9283002880