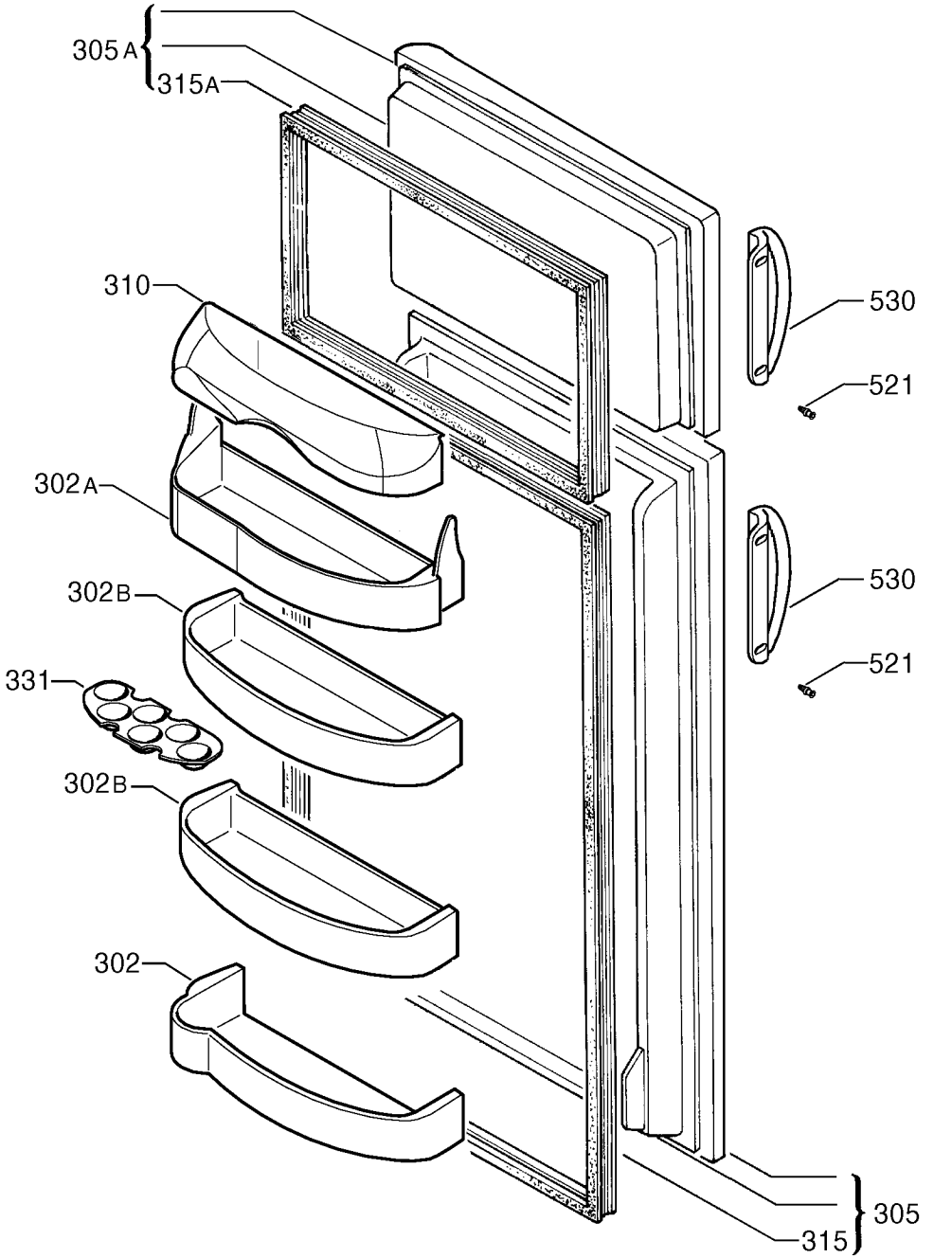
305A
315A
310
302A
302B
331
302B
302
530
521
530
521
305
315
9283002640