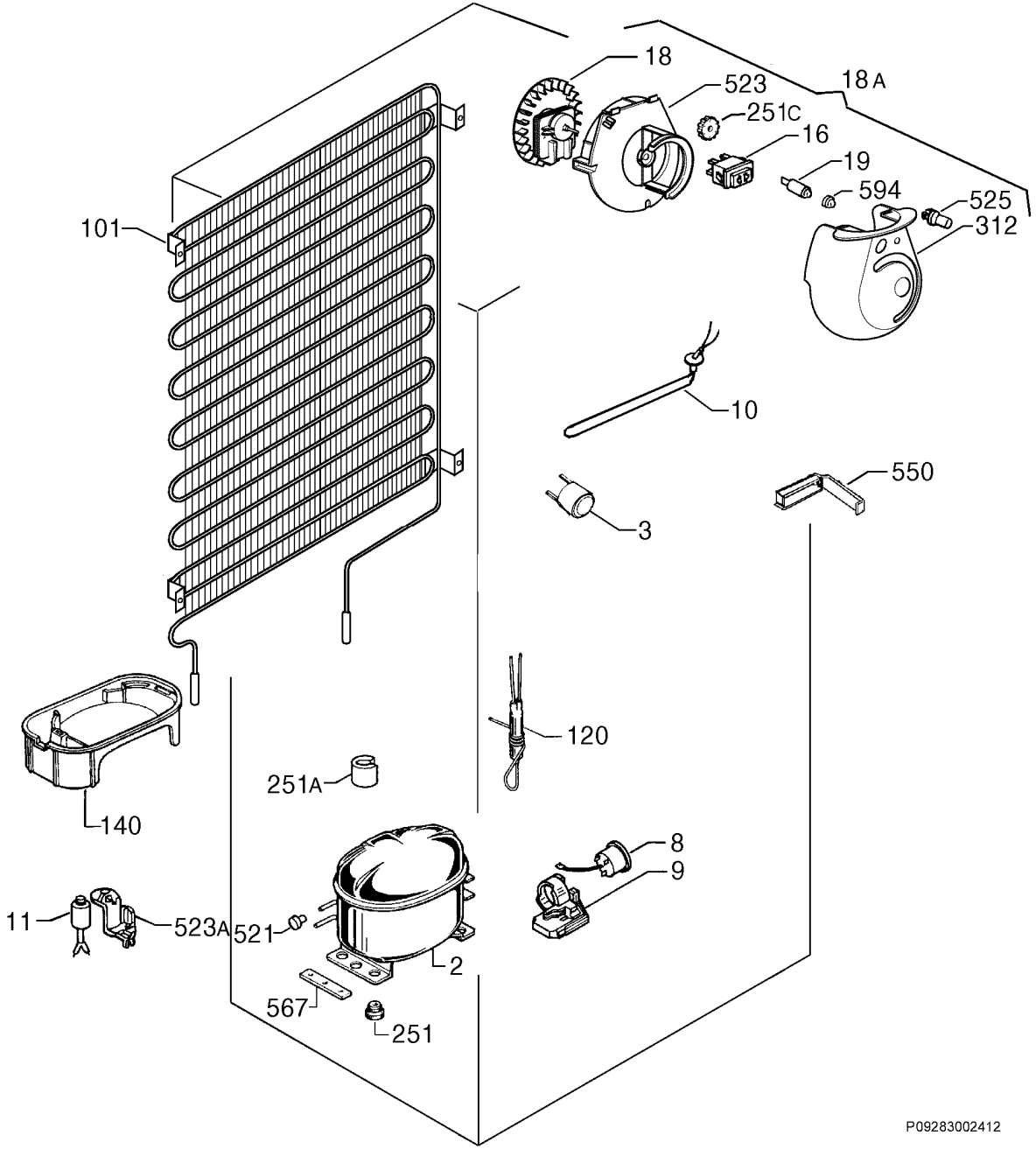
18
523
18A
251C
16
19
594
525
312
101
10
550
3
120
251A
140
8
9
11
523A
521
2
567
251
P09283002412