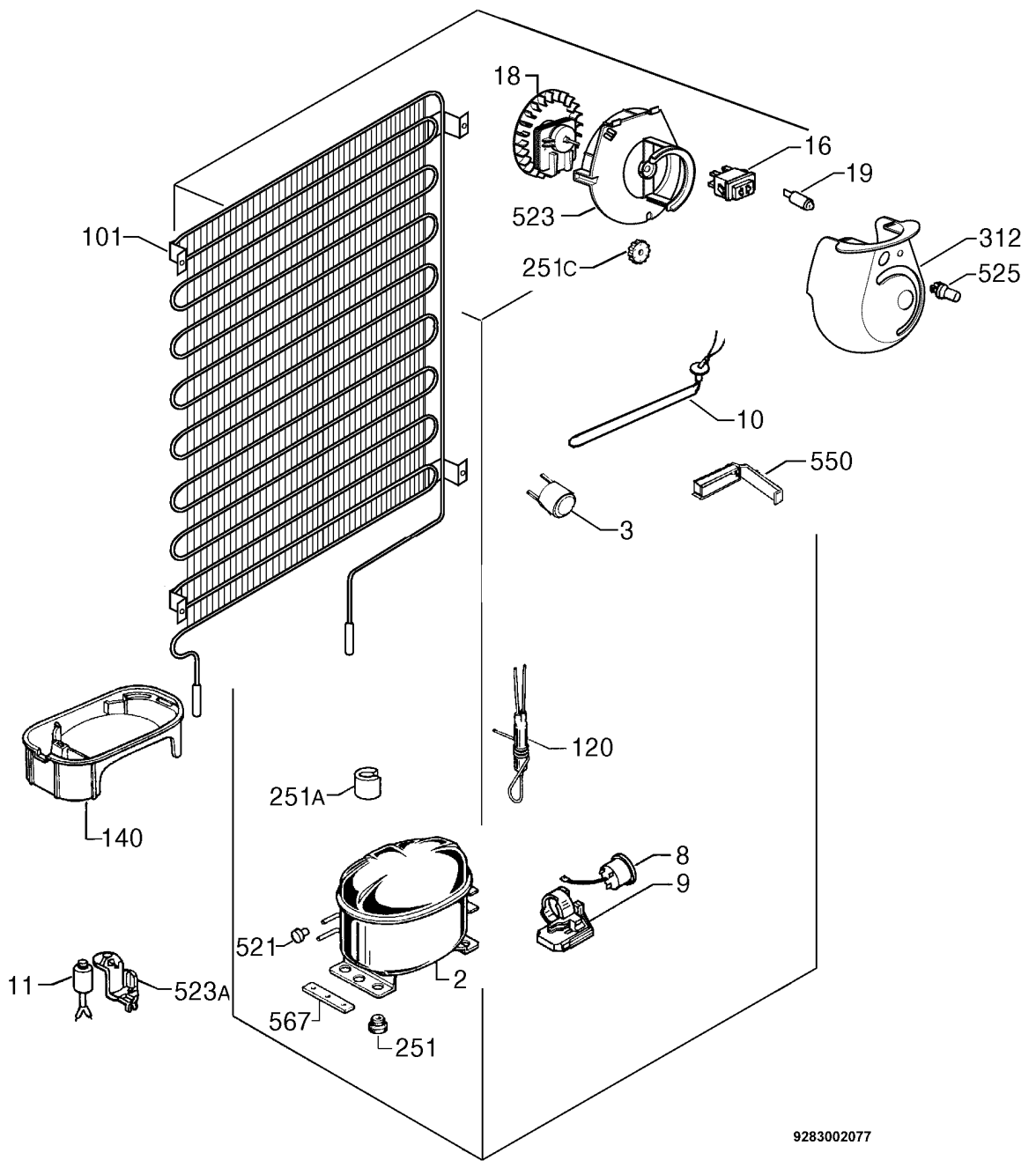
18
16
19
523
101
251C
312
525
10
550
3
120
251A
140
8
9
521
2
11
523A
567
251
9283002077