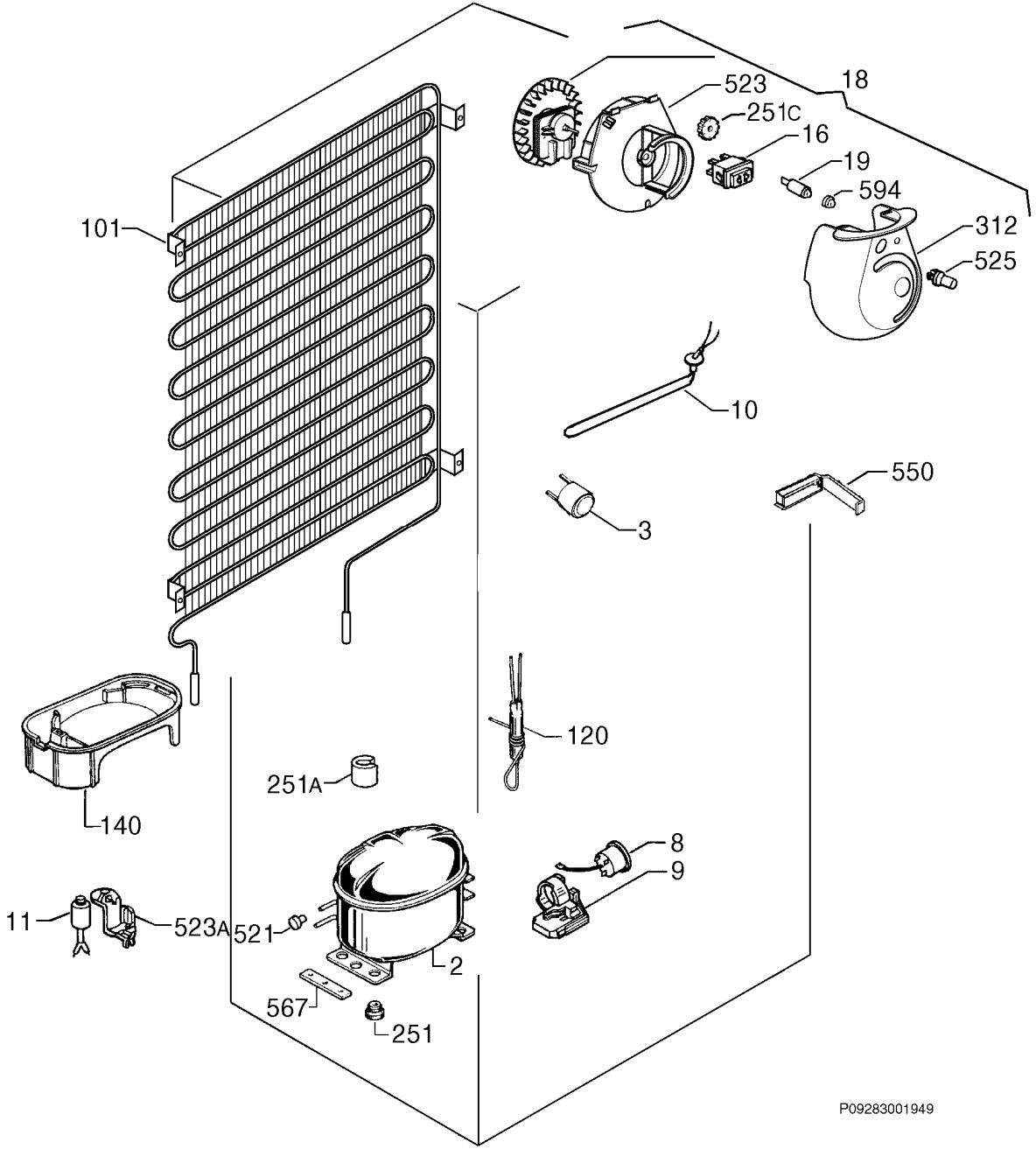
523
18
251C
16
19
594
101
312
525
10
550
3
120
251A
140
8
9
11
523A
521
2
567
251
P09283001949