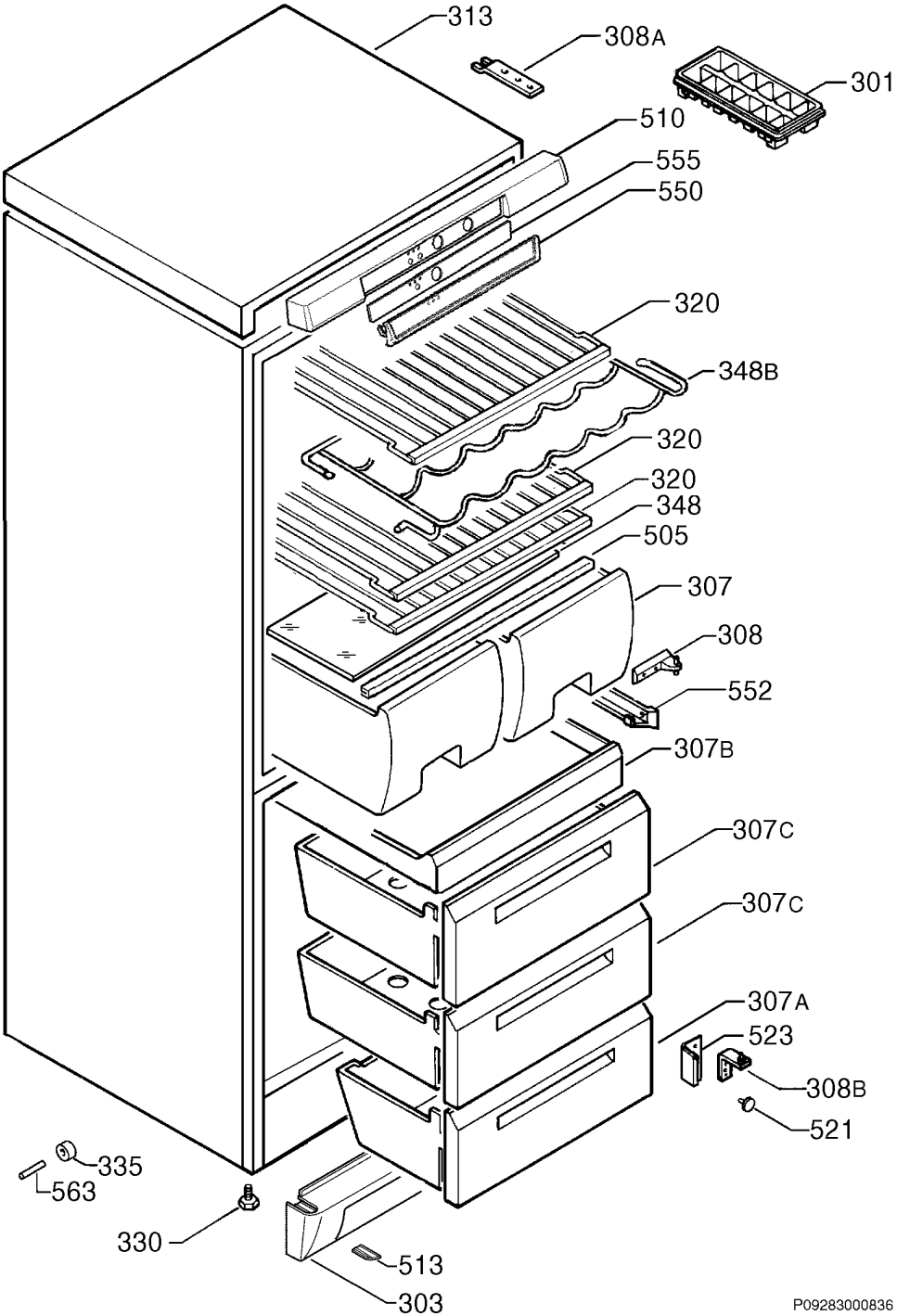
313
308A
301
510
555
550
320
348B
320
320
348
505
307
308
552
307B
307C
307C
307A
523
308B
521
335
563
330
513
303
P09283000836