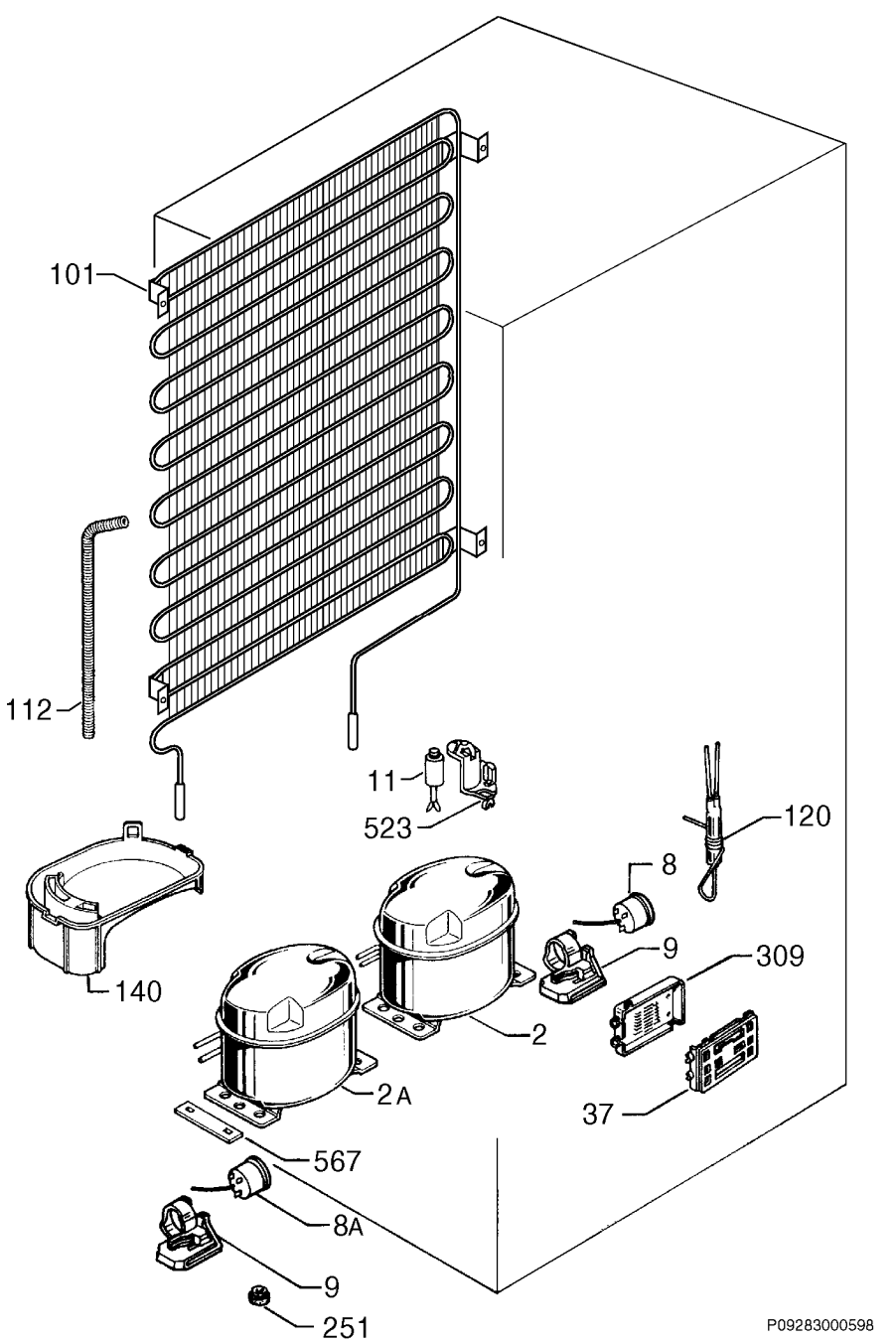
101
112
11
523
120
8
9
309
140
2
2A
37
567
8A
9
251
P09283000598