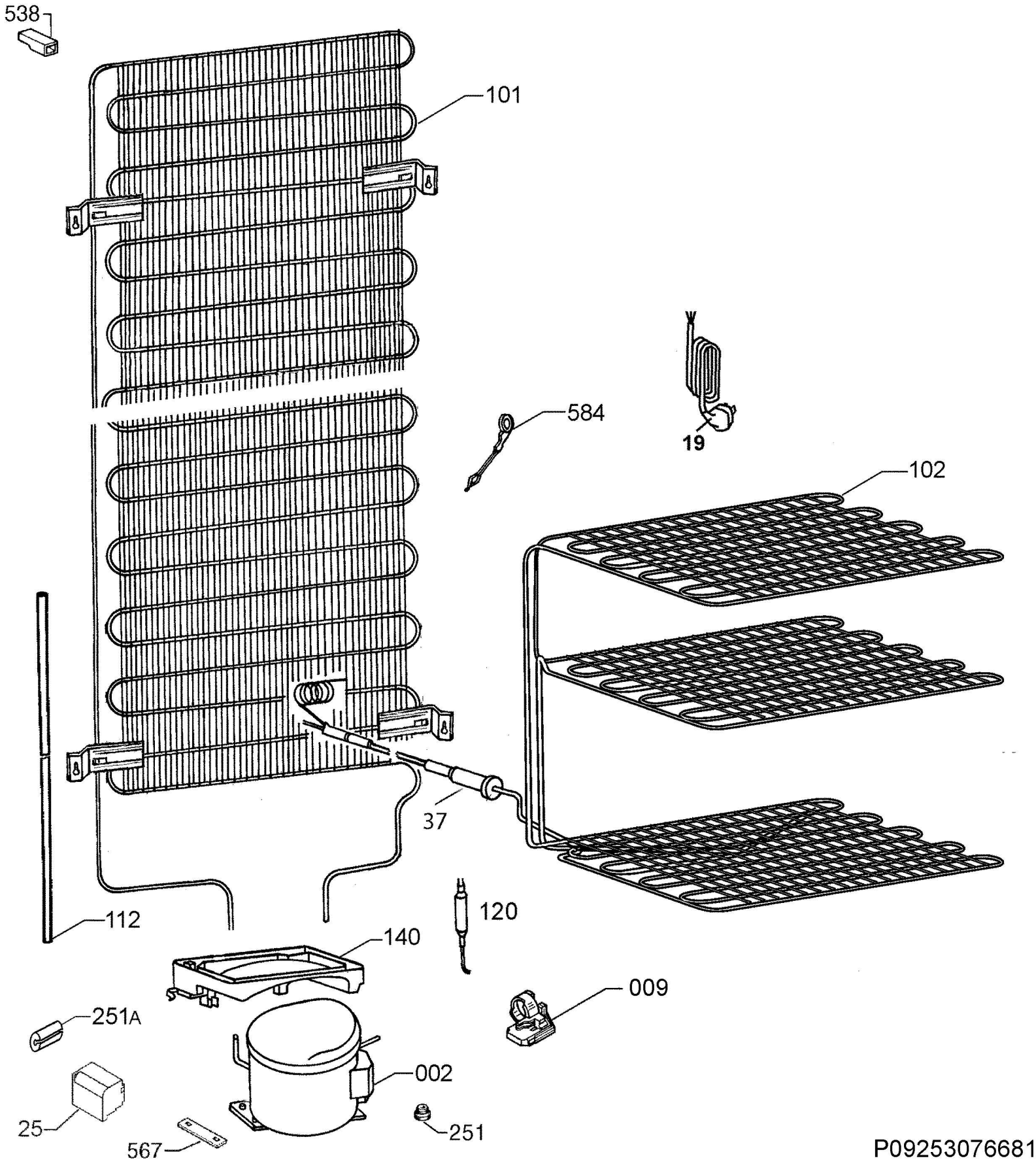
538
101
584
19
102
37
112
120
140
009
251A
002
25
251
567
P09253076681