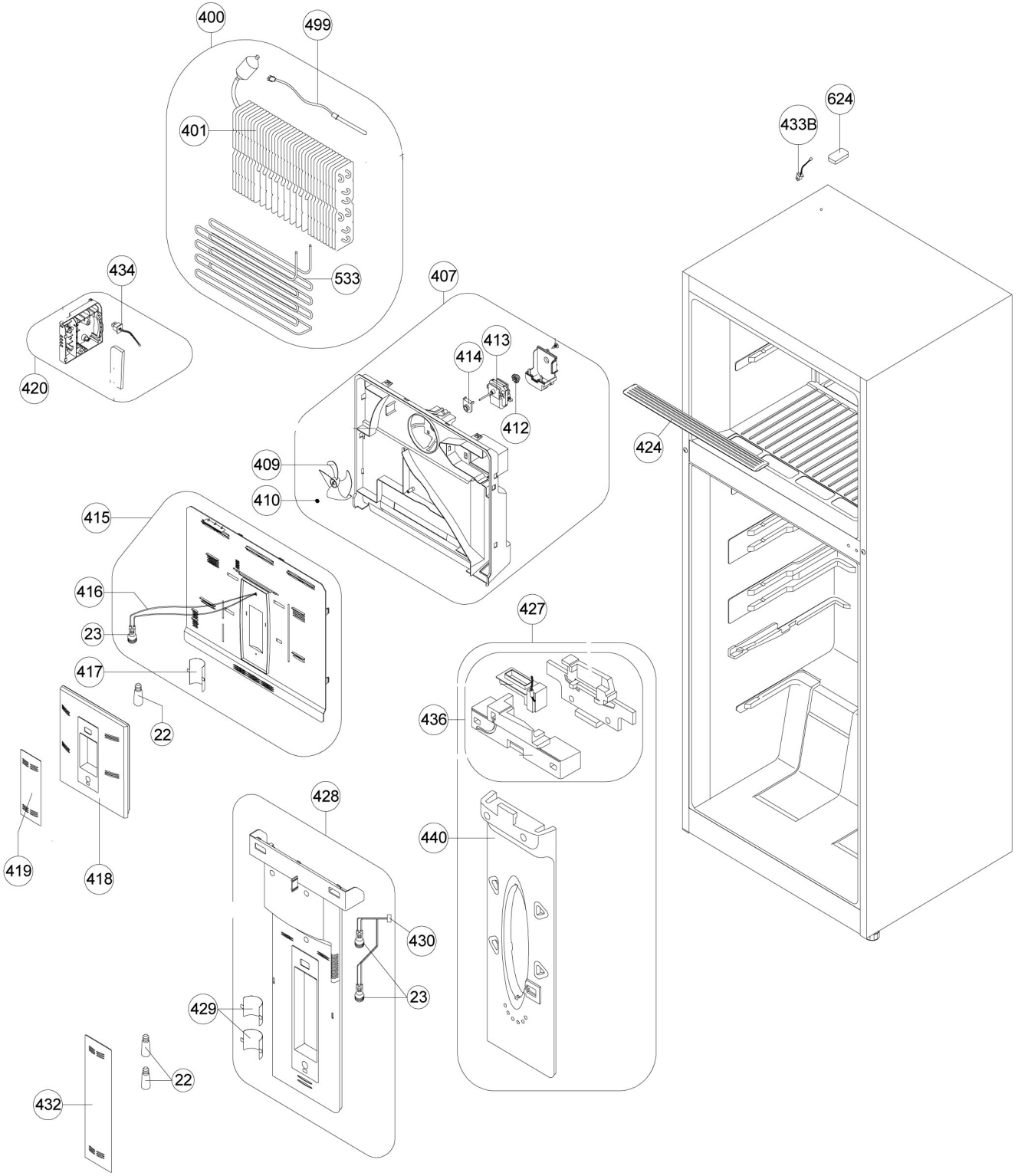
400
499
401
533
434
420
407
413
414
412
409
410
415
416
23
417
22
419
418
427
436
440
428
430
23
429
22
432
624
433B
424