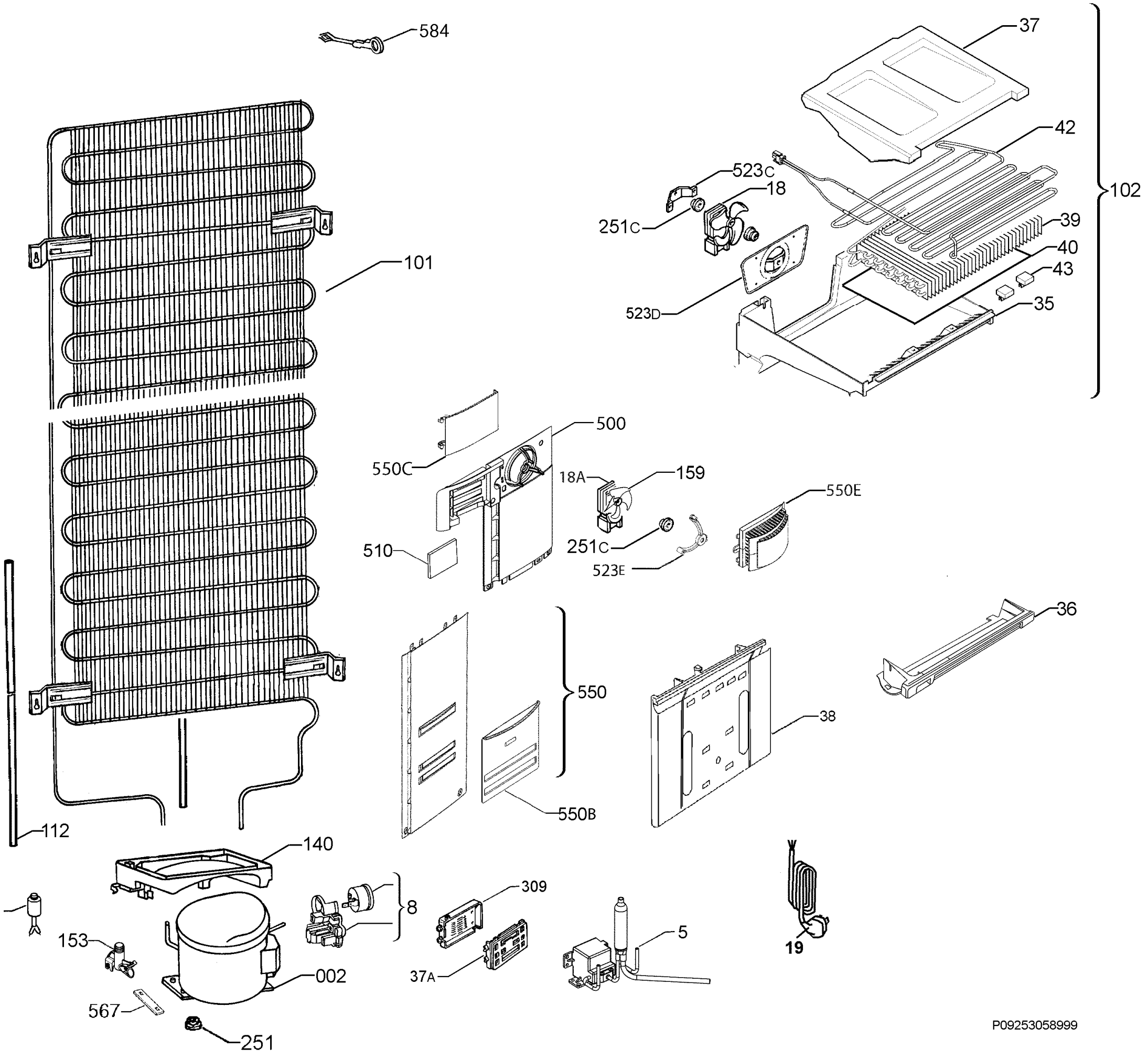
584
37
42
523C
18
102
251C
39
40
101
43
523D
35
500
550C
18A
159
550E
510
251C
523E
36
550
38
550B
112
140
309
11
8
5
153
19
37A
002
567
251
P09253058999