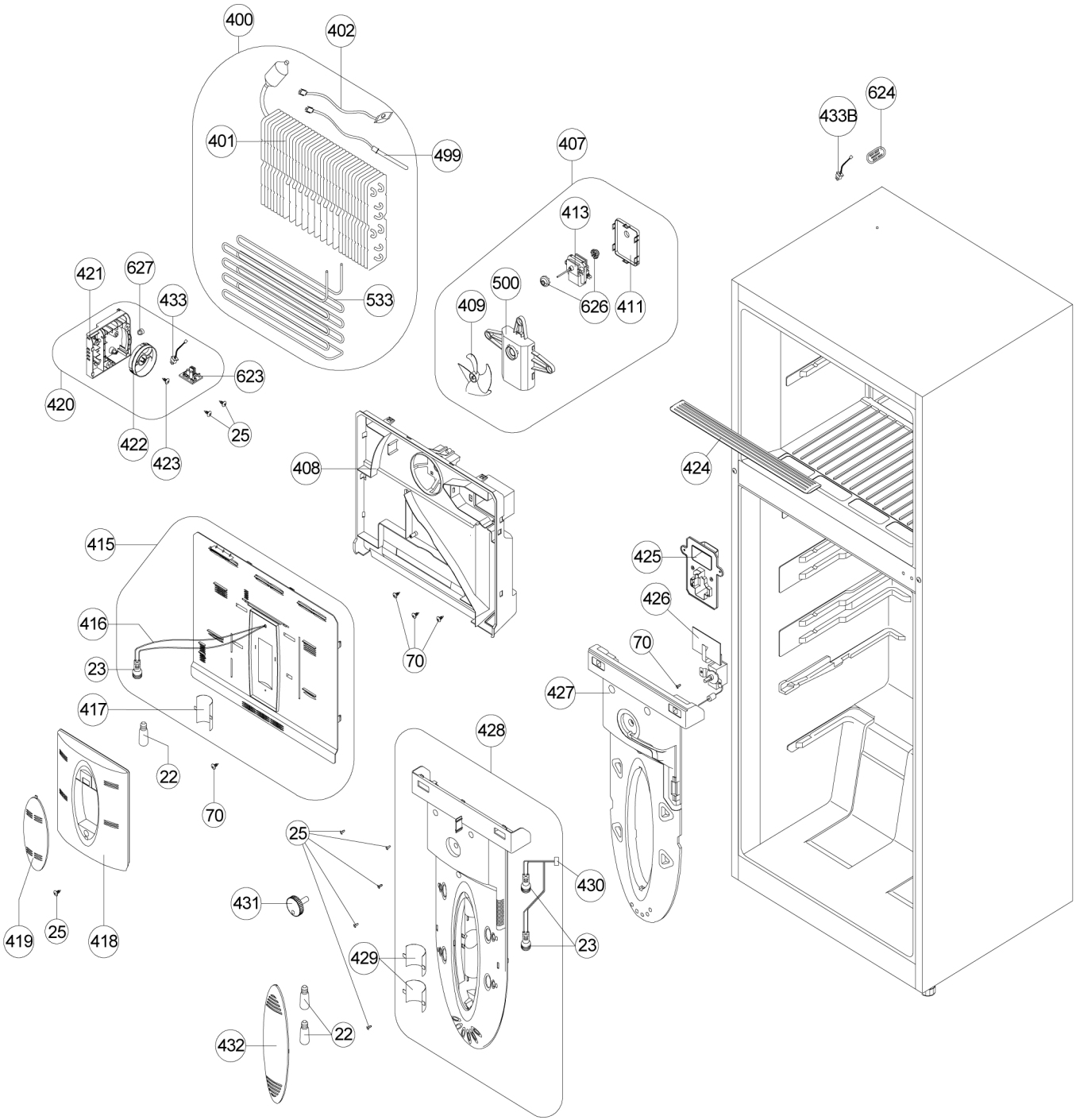

P09253055269