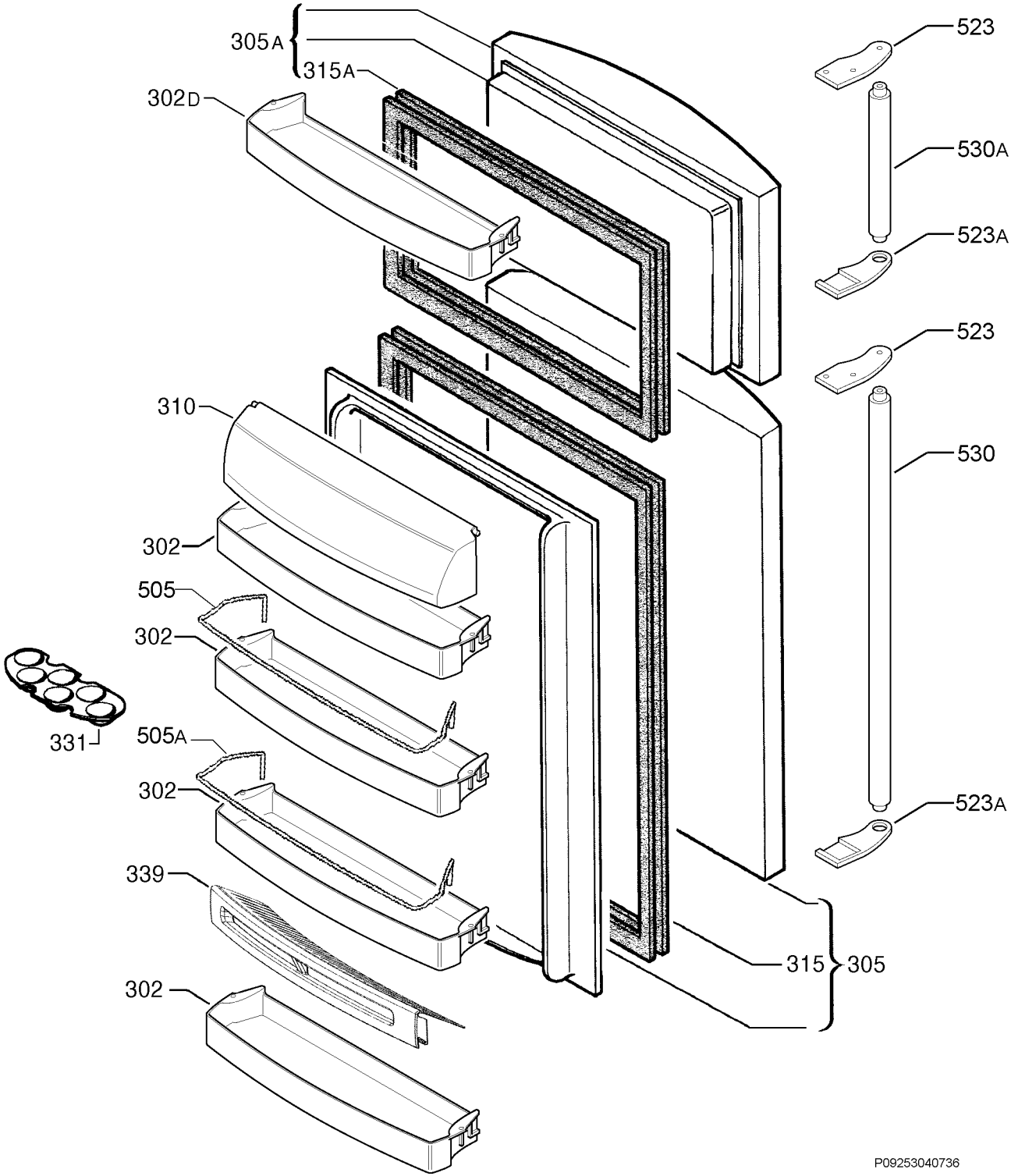
305A
315A
302D
523
530A
523A
523
530
523A
310
302
505
302
331
505A
302
339
302
315
305
P09253040736