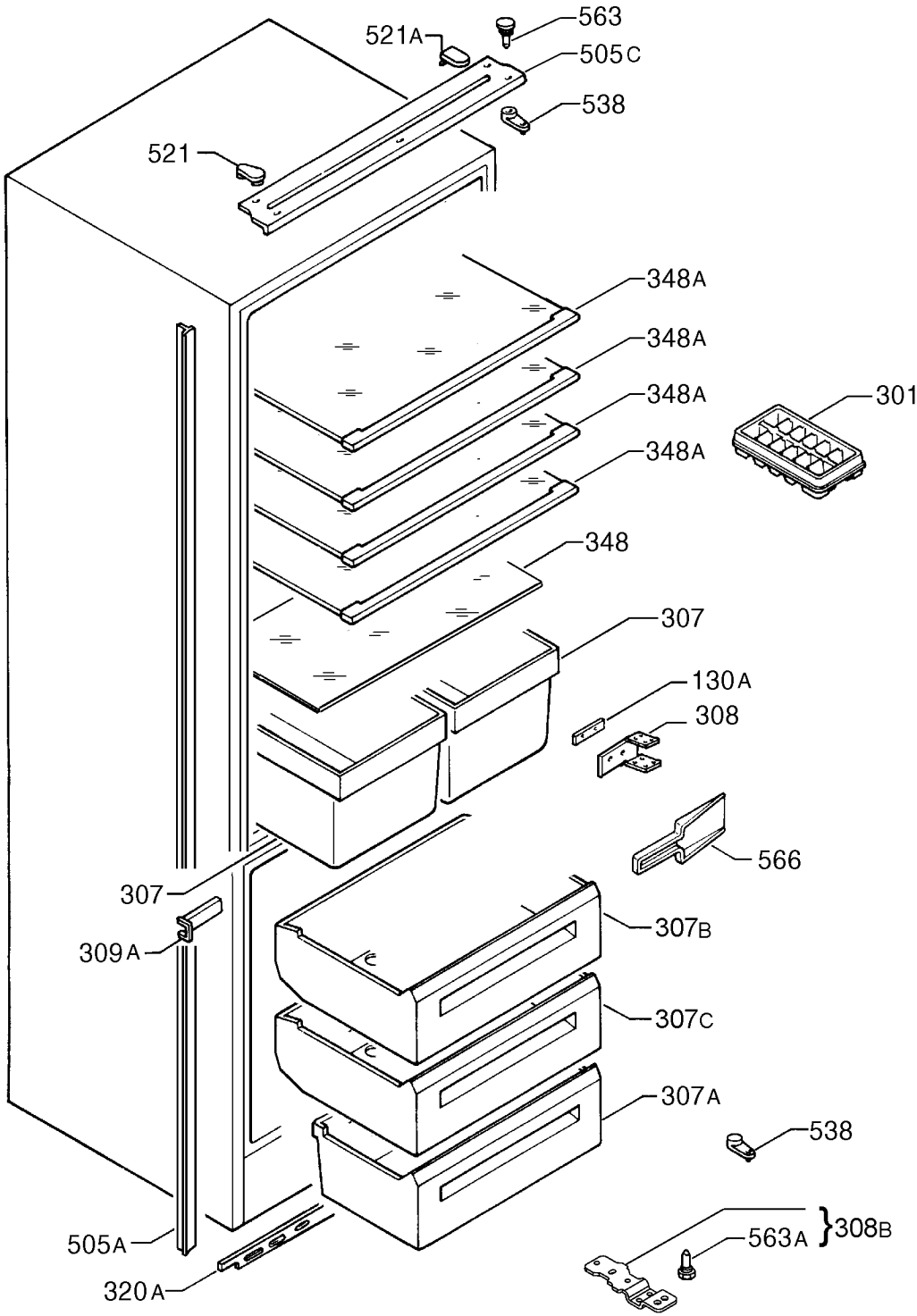

P09253036009