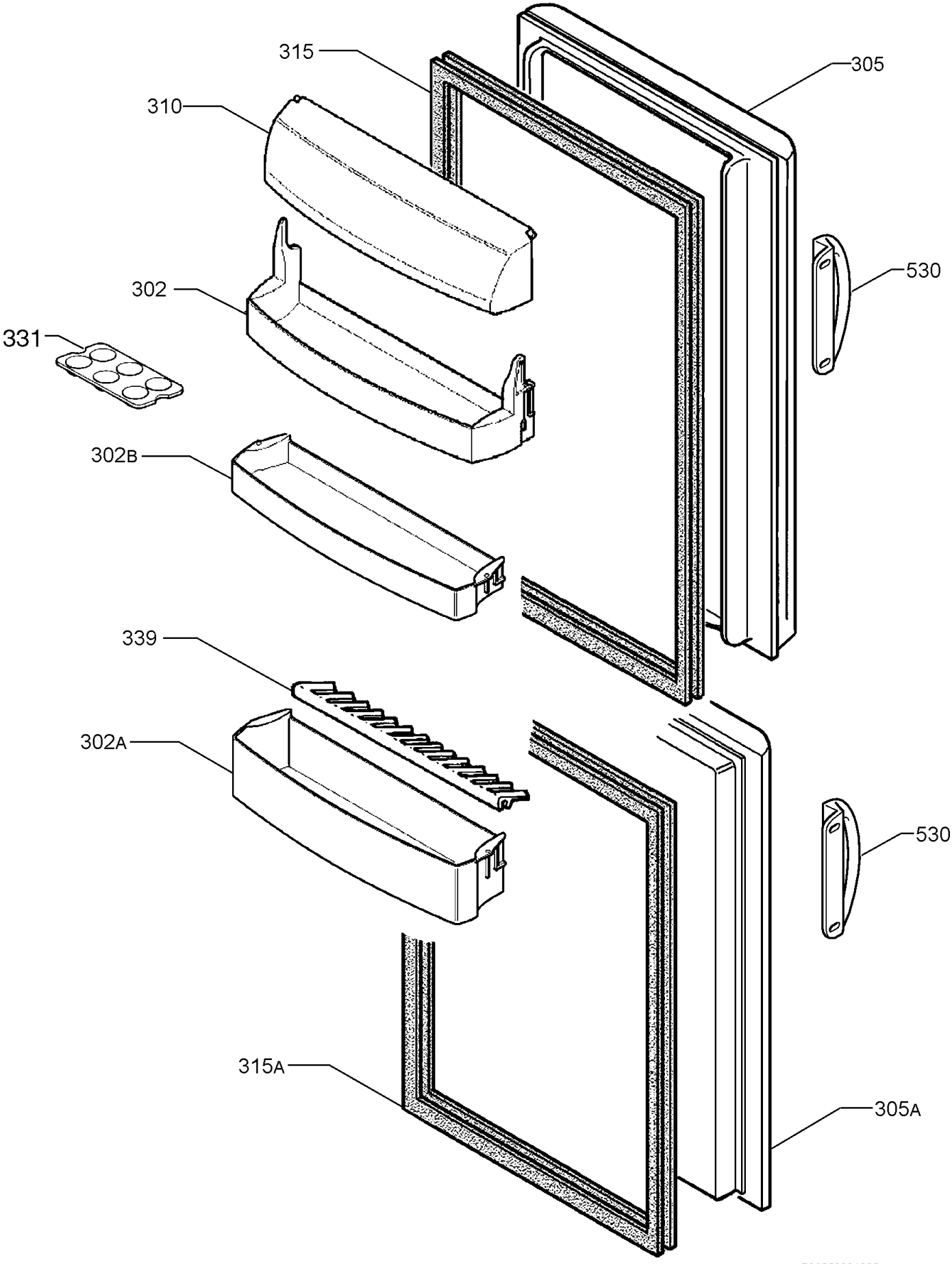
315
305
310
530
302
331
302B
339
302A
530
315A
305A
P09253031005