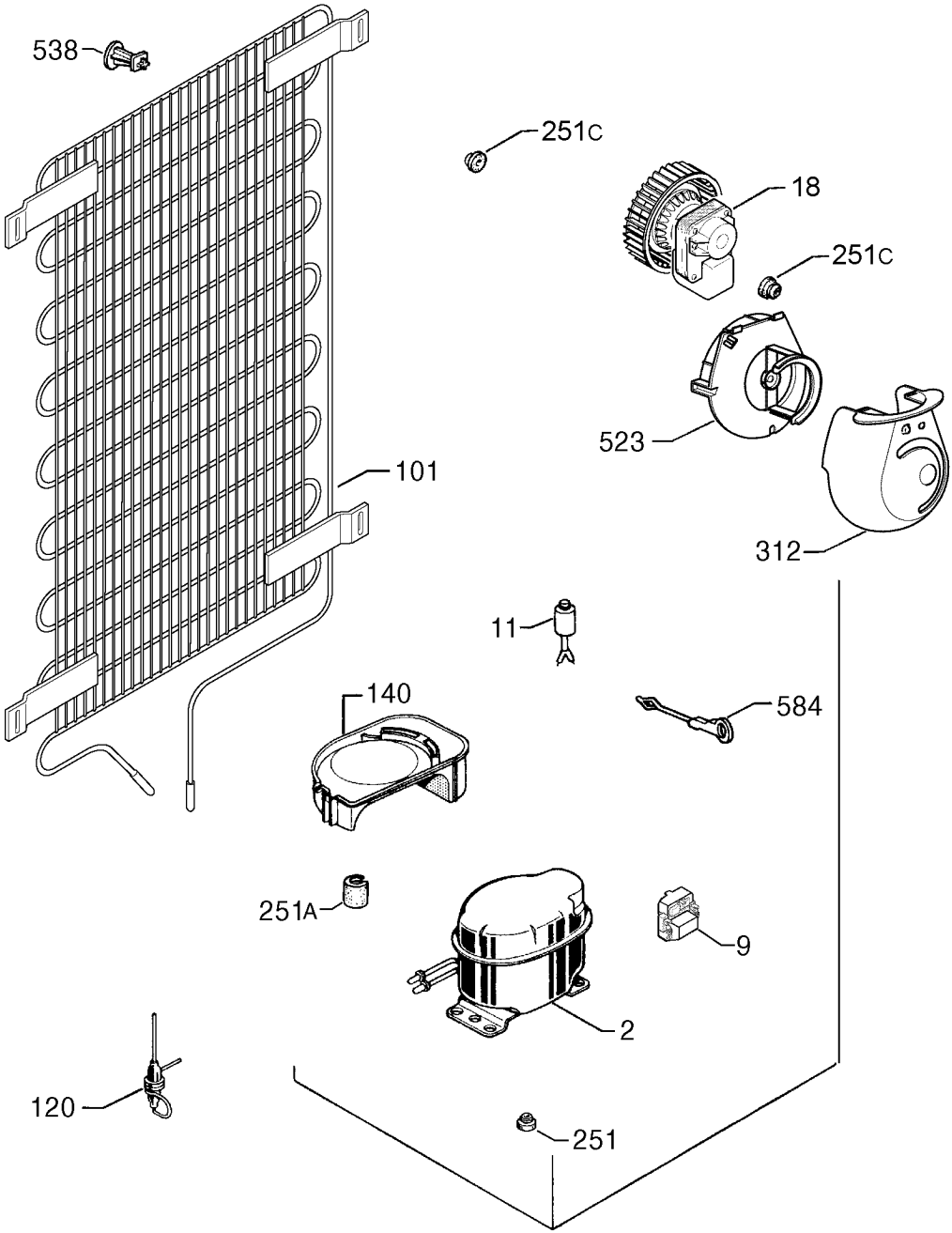

9253026031