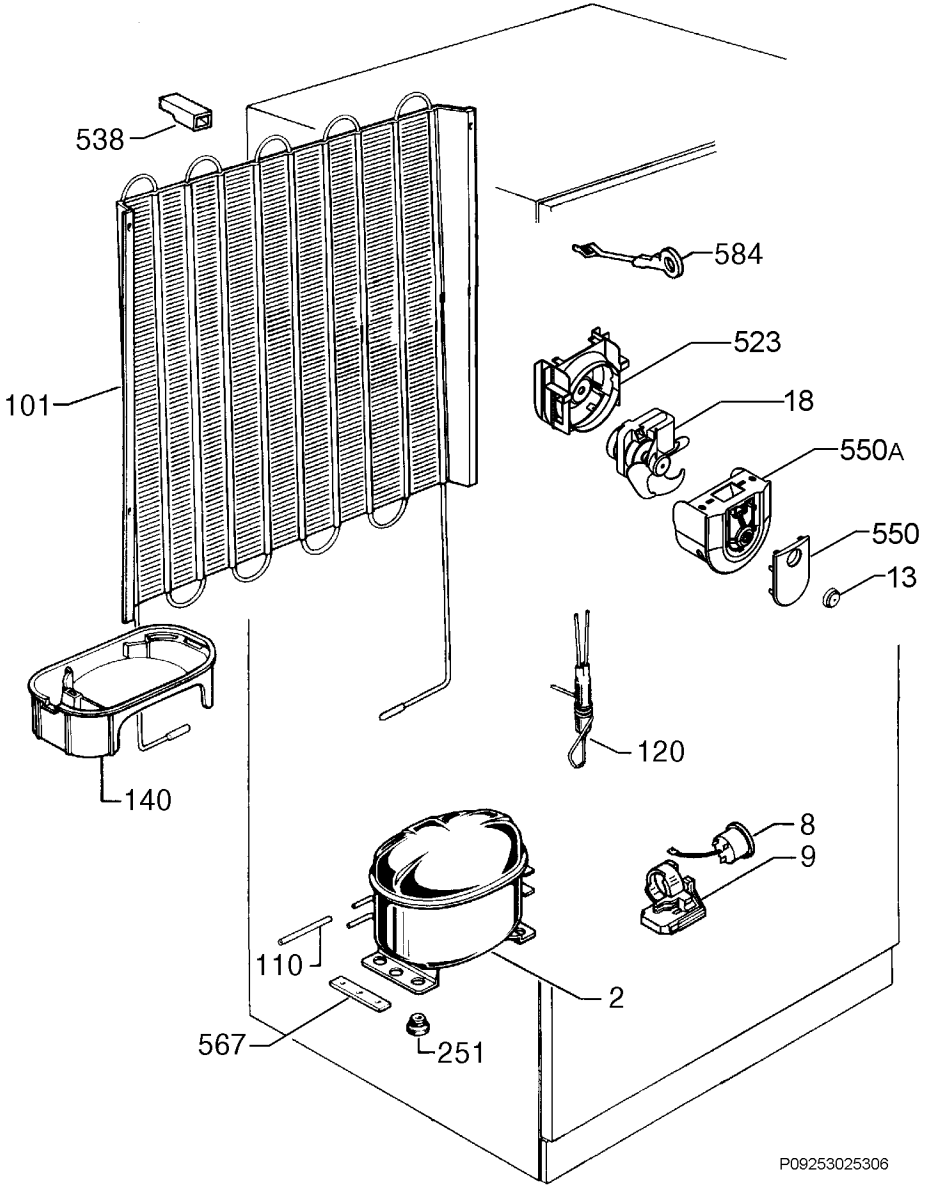
538
584
523
101
18
550A
550
13
120
140
8
9
110
2
567
251
P09253025306