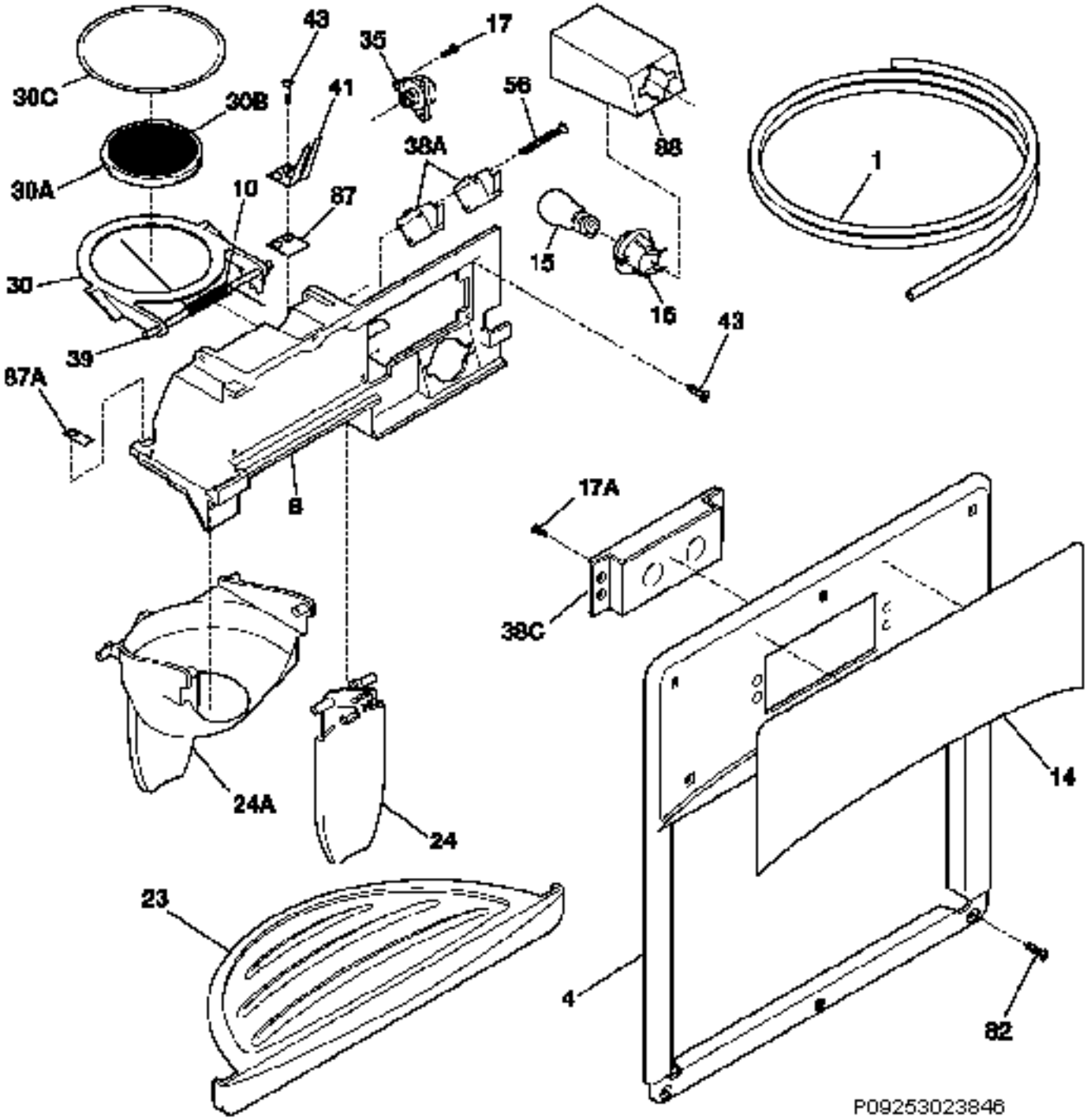
30C
30B
30A
43
41
10
87
30
39
87A
35
17
56
38A
88
1
15
16
43
8
17A
38C
24A
24
23
14
4
82
P09253023846