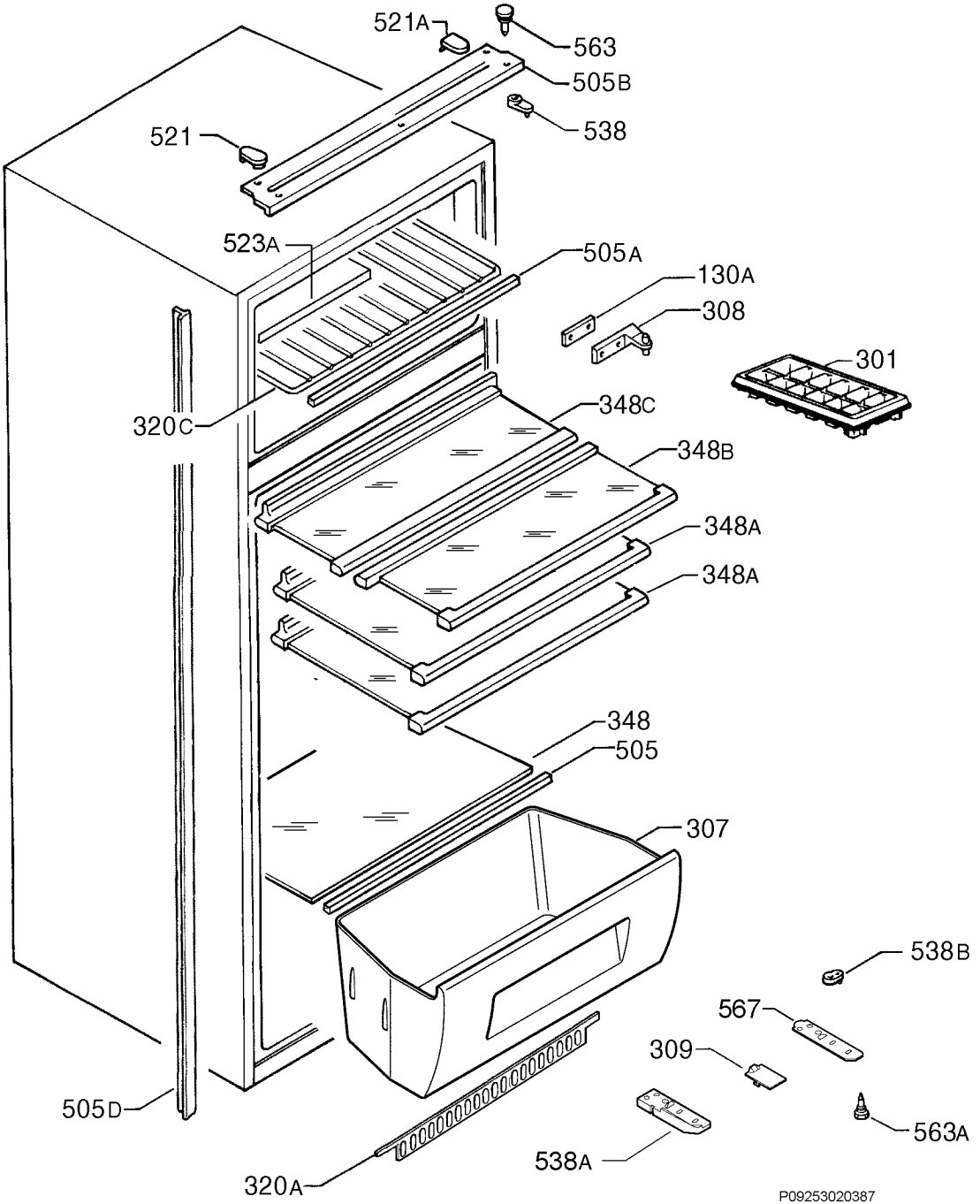
521A
563
505B
538
521
523A
505A
130A
308
301
320C
348C
348B
348A
348A
348
505
307
538B
567
309
563A
538A
505D
320A
P09253020387