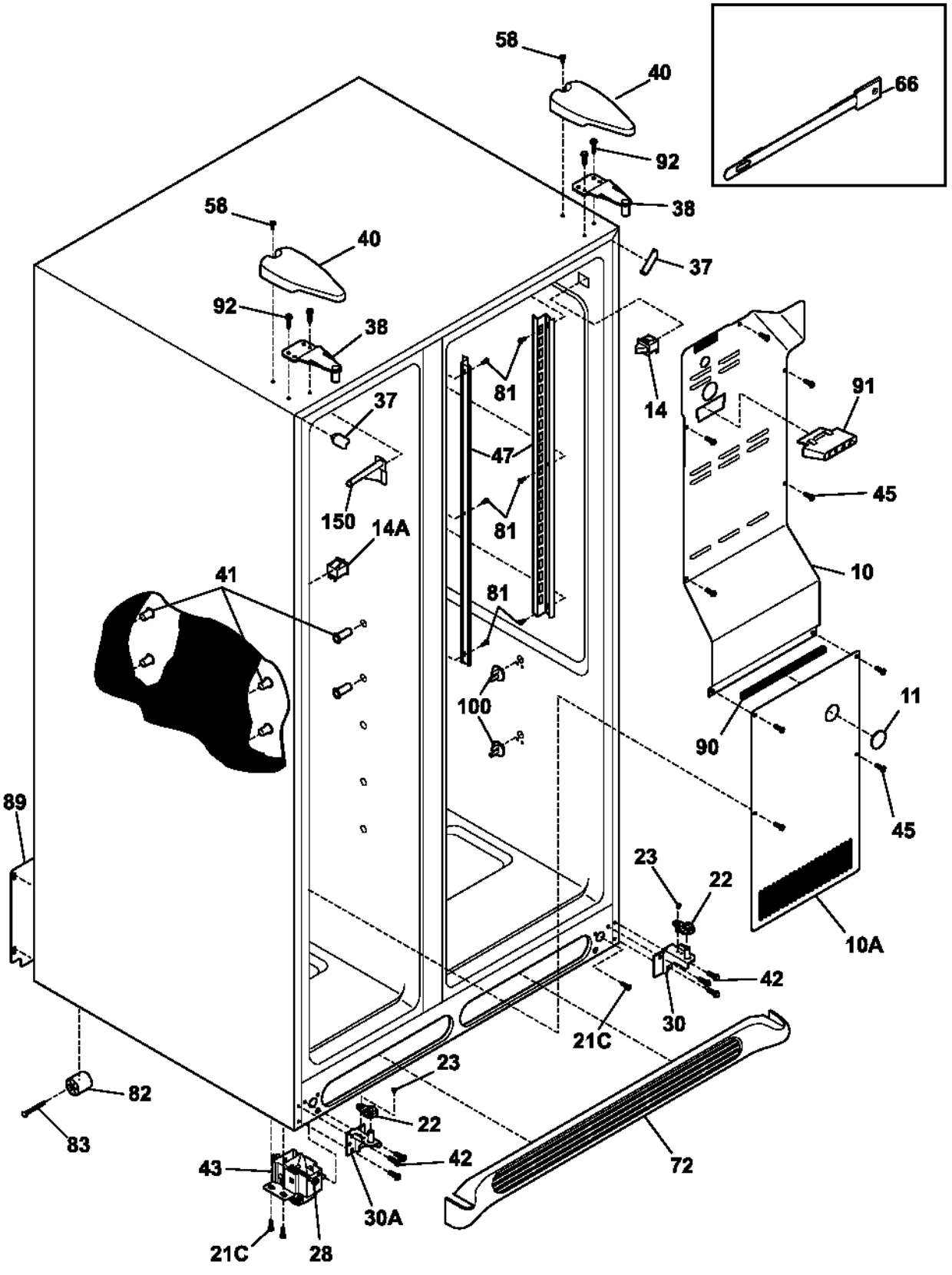
58
40
66
92
38
58
40
37
92
38
81
14
91
37
47
45
150
14A
81
41
10
81
100
11
90
89
45
23
22
10A
42
30
21C
23
82
22
83
42
43
72
30A
21C
28
P09253020292