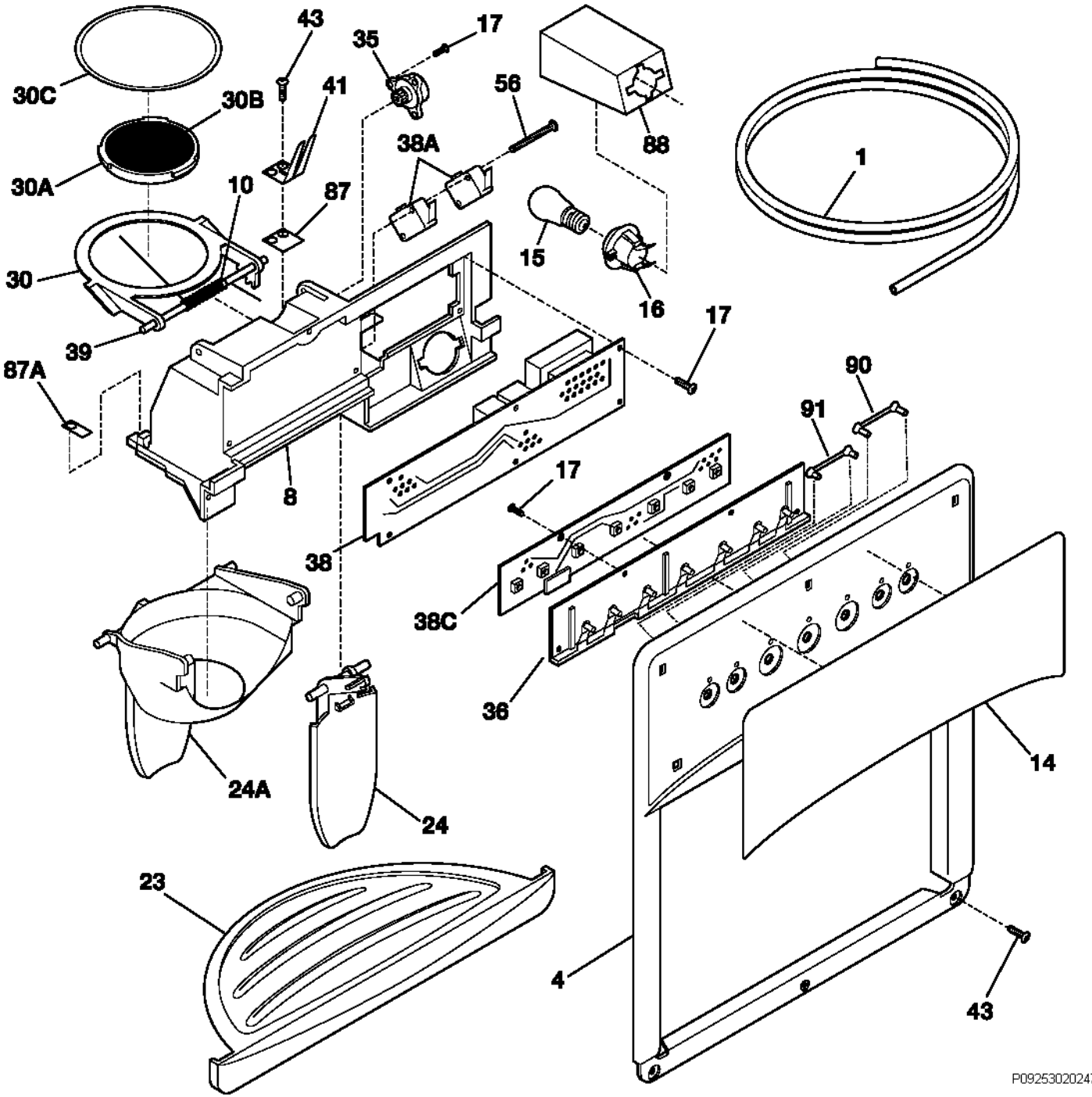
30C
30B
30A
43
41
35
17
56
88
1
38A
10
87
30
15
16
39
17
87A
90
91
8
17
38
38C
36
24A
24
14
23
4
43
P09253020247