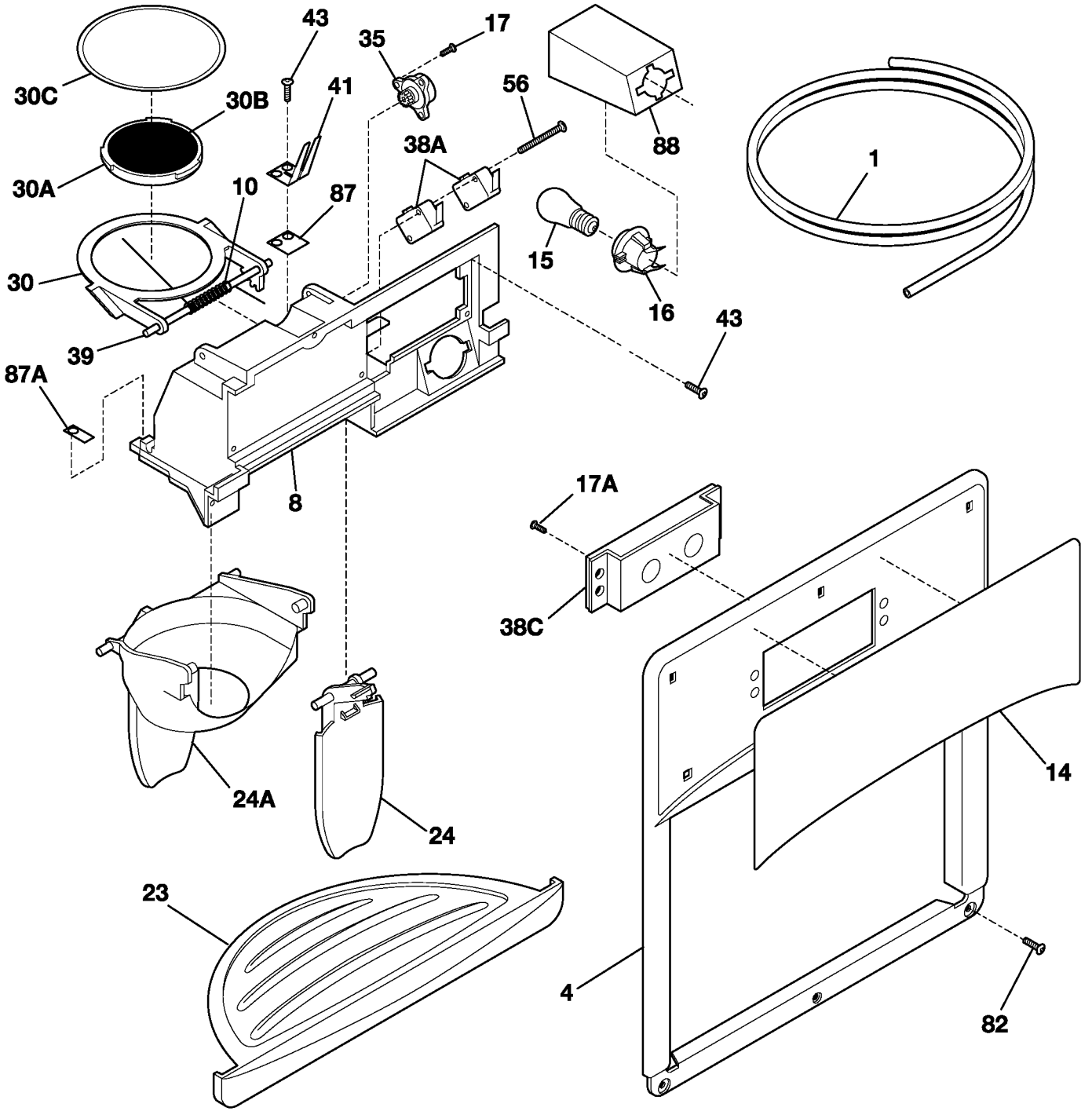

P09253019353