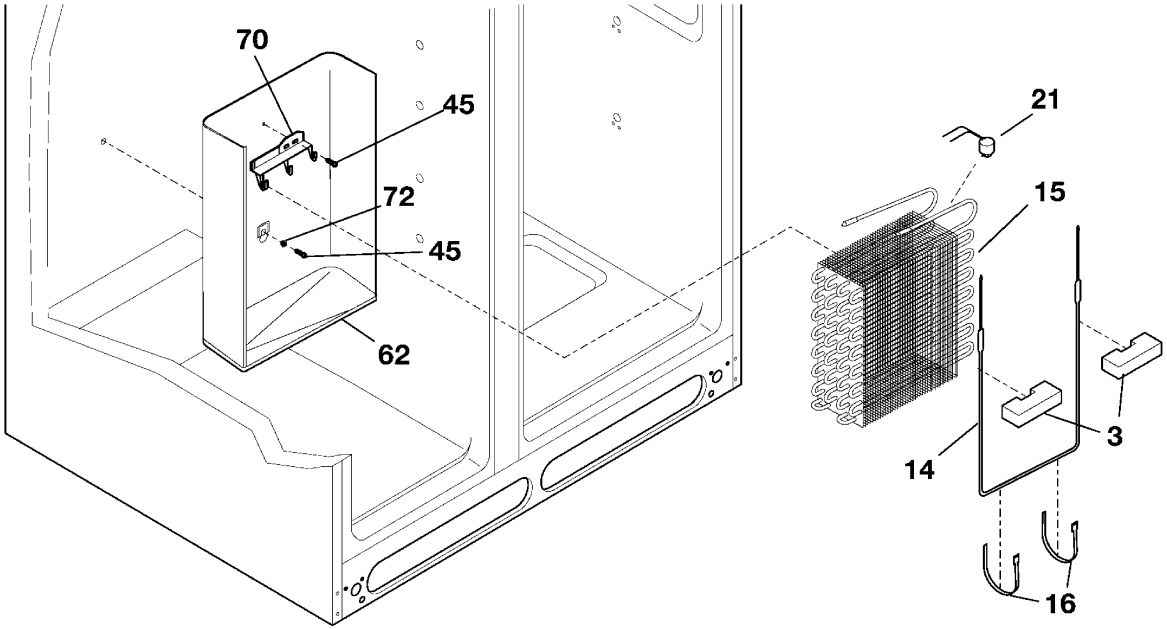
70
45
72
45
62
21
15
3
14
16

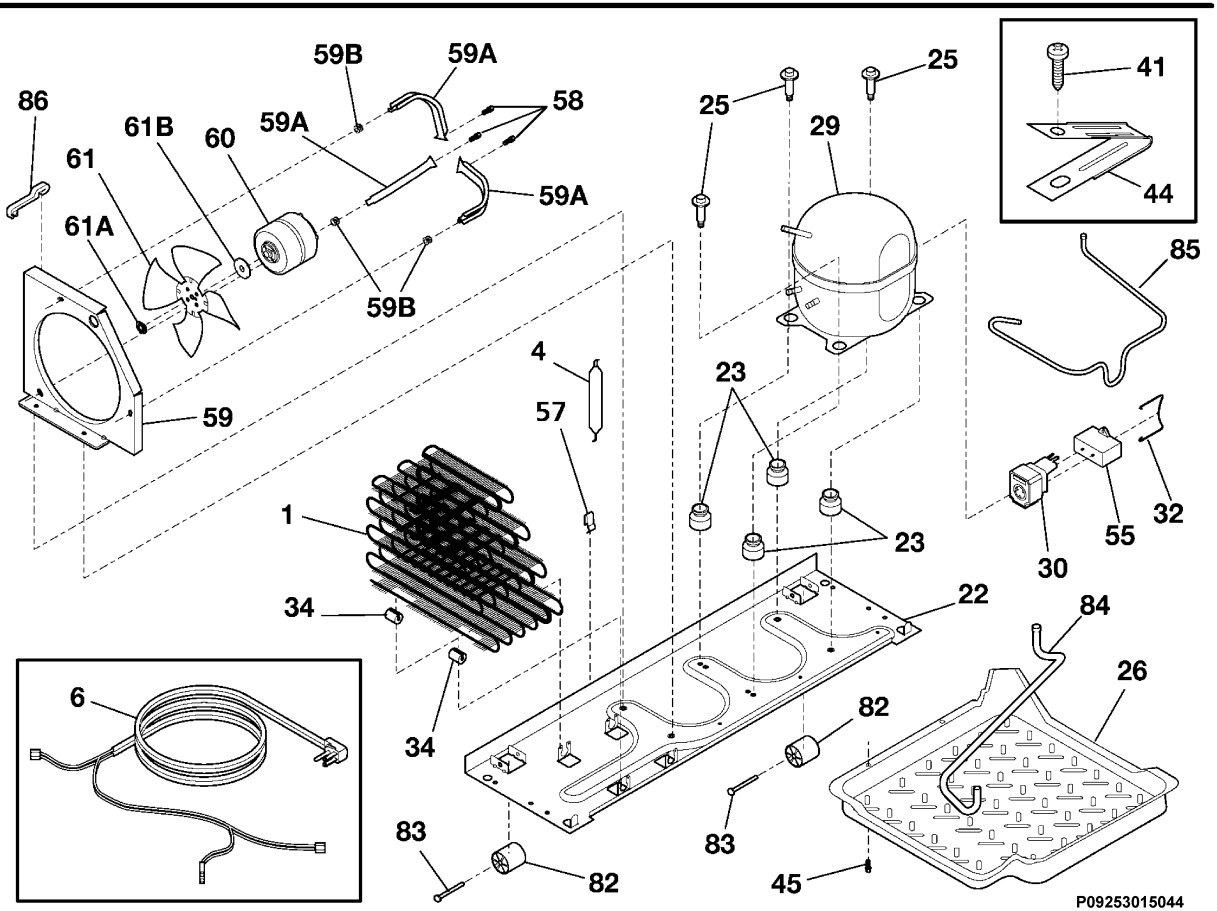
59B
59A
58
86
61B
60
59A
61
59A
61A
59B
59
25
25
29
41
44
85
4
57
23
1
23
30
55
32
34
22
84
26
6
34
82
83
83
82
45
P09253015044