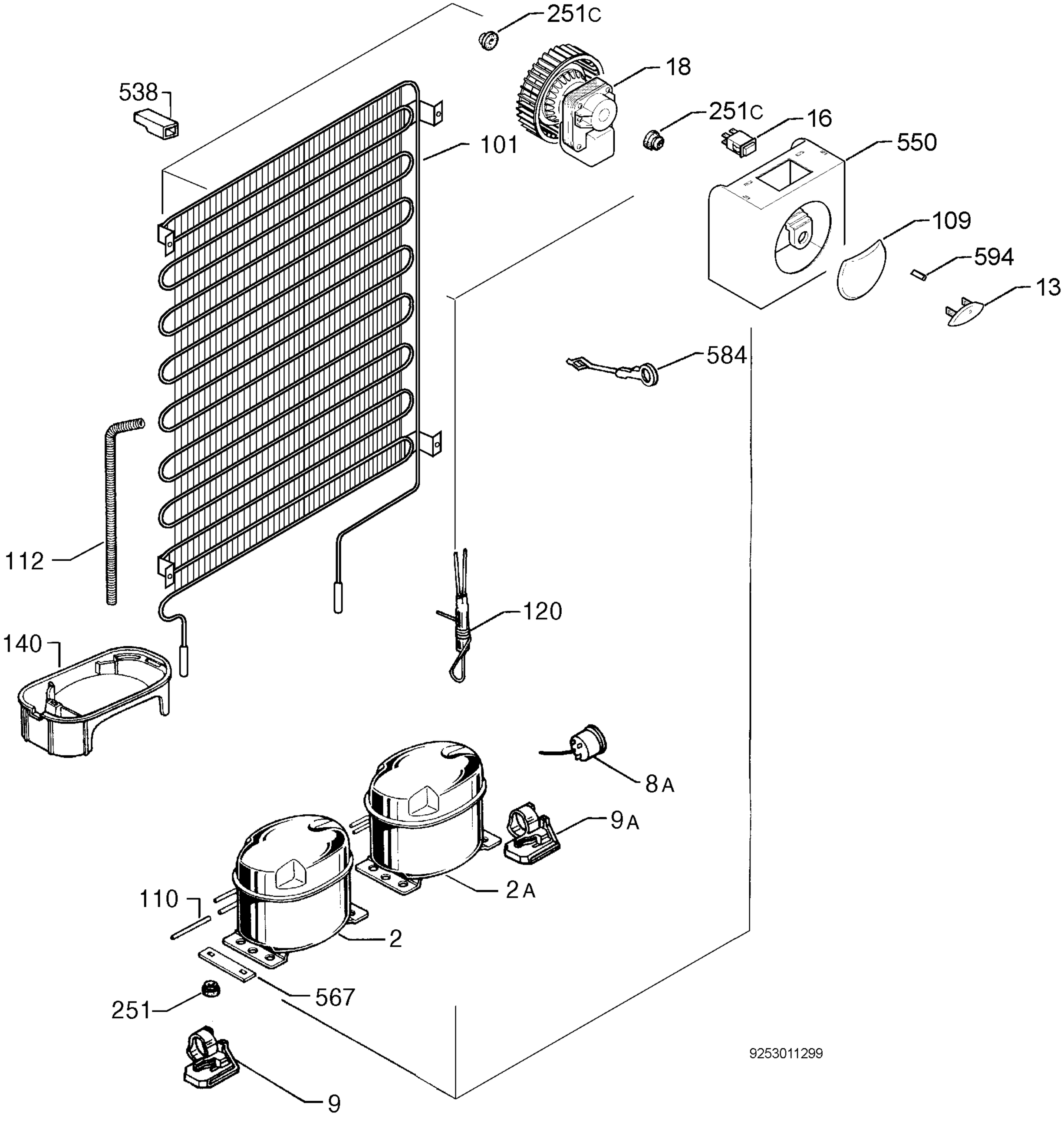
251C
18
538
251C
16
101
550
109
594
13
584
112
120
140
8A
9A
2A
110
2
567
251
9
9253011299