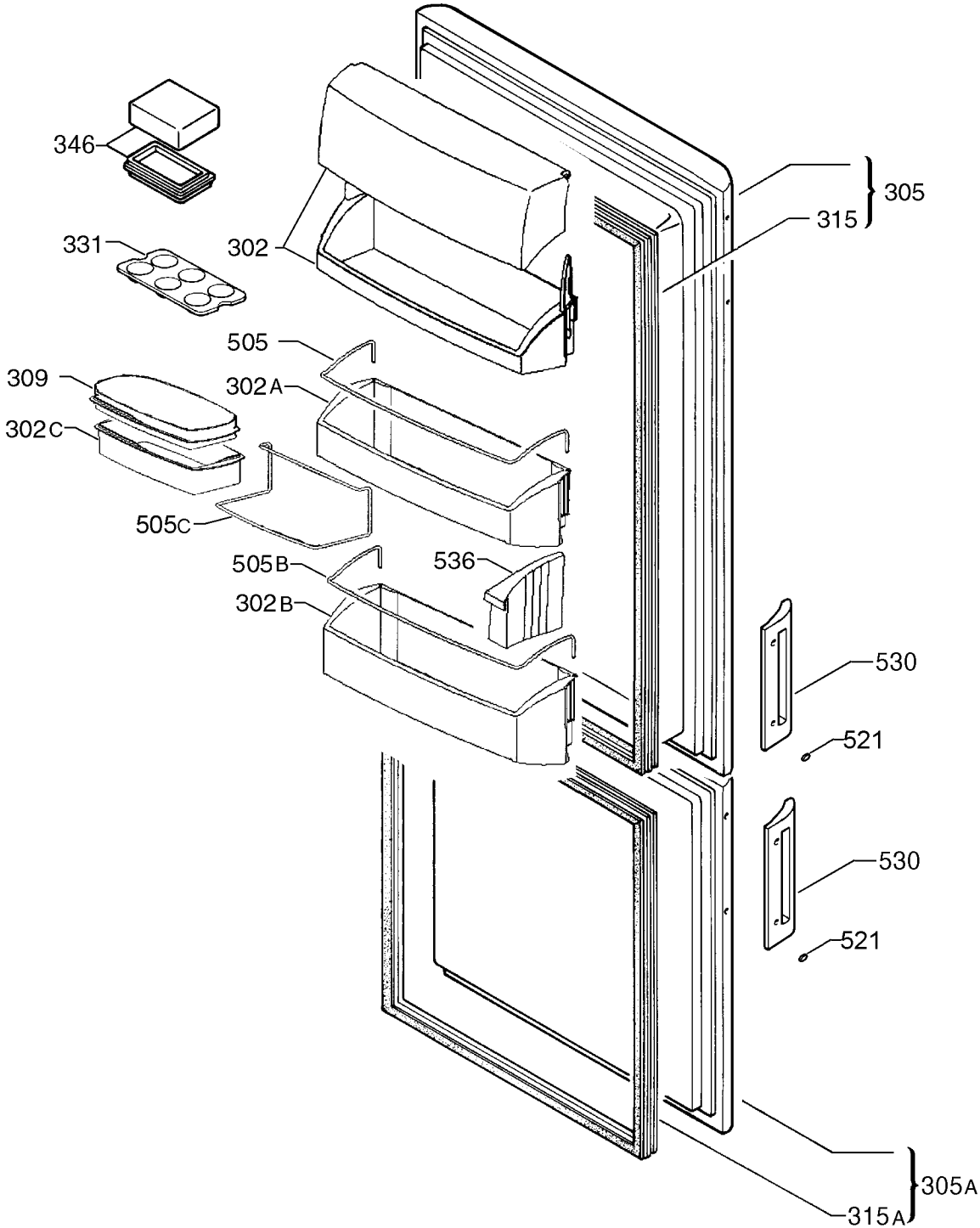
346
331
302
305
315
505
309
302A
302C
505C
505B
536
302B
530
521
530
521
305A
315A

9253010351