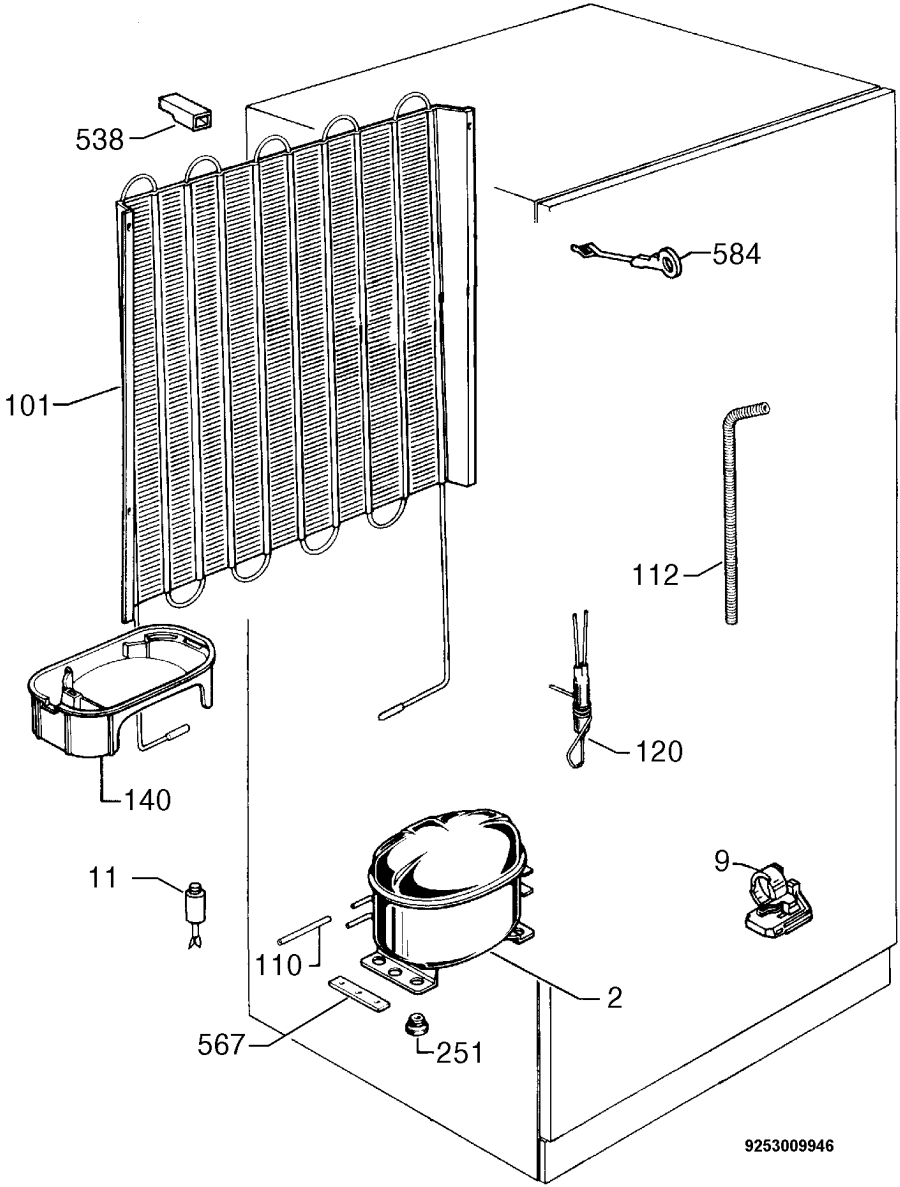
538
584
101
112
120
140
11
9
110
2
567
251
9253009946